YAZAKI

家庭用から産業用まで幅広く対応！

電線とケーブル

ELECTRIC WIRE & CABLE

電線事業部
Webサイト

電線事業部
お問い合わせ用
チャットボット

ここに集録しました電線・ケーブルは、当社沼津製作所・富士工場におけるサウスワイヤー方式銅連続鋳造圧延装置（SCR）により造られる銅線およびアルミ線と、極めて優秀な絶縁材料を使用した製品であります。その充実した機械設備と優れた生産技術ならびに品質管理により製造されます。

YAZAKIはより良い品質の、より安い価格の電線を、より早く需要家の皆様にお届けするために日夜合理的生産に努力致しております。

SCRライン（富士）

VVFライン（富士）

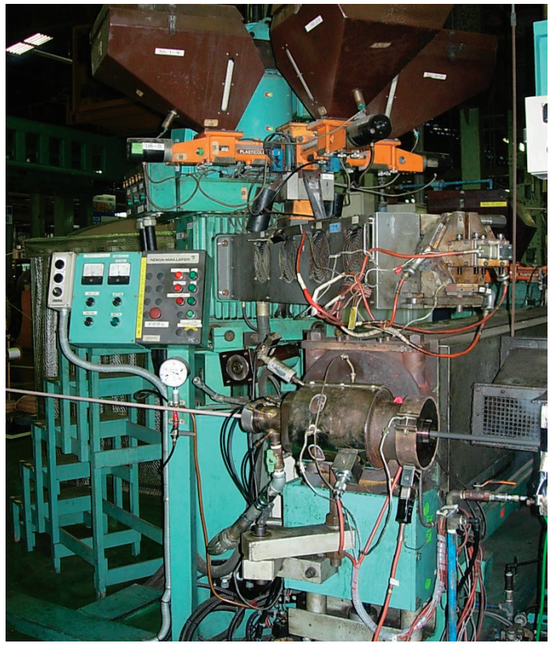

ビニルシース押出工程（沼津）

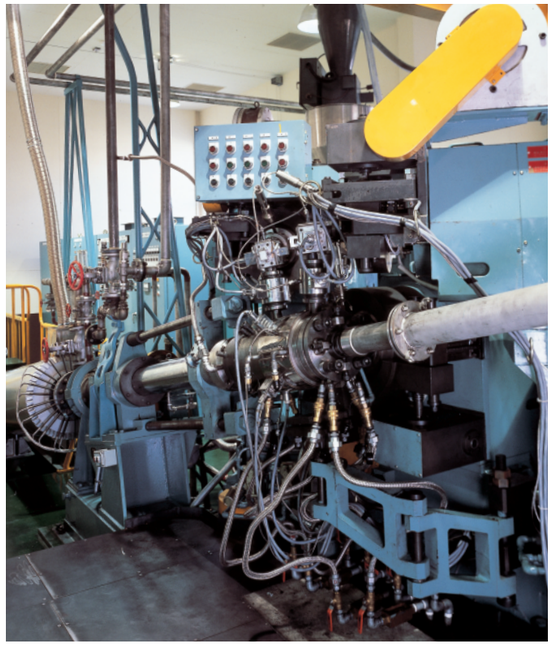

架橋ポリエチレン絶縁押出工程（沼津）

目 次

備考1）電線の呼び方は「記号」及び「サイズ」によります。
「サイズ」は「線心数×導体サイズ」で表わします。但し線心数の区分のない電線（裸線，単心絶縁電線等）は線心数を省略します。
例：OW5.0mm，600V－CV 1×100mm^2，600V－CV 3×60mm^2，600V－CVT38mm^2，6kV－CVT60mm^2
CCP－AP0.65mm×50P，FCPEV0.9mm×5P

2）指定のときは「色」又は「色記号」を追記して下さい。

色	黒	白	赤	緑	黄	茶	青	橙	灰	水	若葉	焦茶	桃	紫
色記号	B	W	R	G	Y	Br	L	O	Gy	S	Lg	Ch	P	V

3）裸電線の計算質量は有効数字3桁に丸めた値です。
4）屋外架空用被覆電線の概算質量は100kg以下は1kgとび，100kg以上は5kgとびに丸めた値です。
5）その他の概算質量は50以下は1とび，50～100は5とび，100～500は10とび，500～1000は50とび，1000～5000は100とび，5000以上は500とびに丸めた値です。
6）質量欄に数値のないサイズは取扱製品ではありません。
7）法規及び準拠規格等の改訂により，記載内容を予告しないで変更する場合がありますので，予めご了承下さい。

●電気用裸線

電気用硬銅線〔FH 又は H〕
電気用軟銅線〔FA 又は A〕

サイズ mm	引張荷重 N 硬銅 最小	引張荷重 N 軟銅 最大	最小導電率 (20℃) % 硬銅	最小導電率 (20℃) % 軟銅	参考計算電気抵抗 (20℃) Ω/km 硬銅	参考計算電気抵抗 (20℃) Ω/km 軟銅	計算断面積 mm^2	計算質量 kg/km	正味質量 kg
1.2	507.8	310.5	96.0	100	15.88	15.24	1.131	10.1	100±20 又は 60±20
1.6	894.9	532.4	96.0	100	8.931	8.574	2.011	17.9	
2.0	1382	831.8	97.0	100	5.657	5.487	3.142	27.9	
2.6	2304	1405	97.0	100	3.348	3.248	5.309	47.2	
3.2	3434	2050	97.0	100	2.210	2.144	8.042	71.5	
4.0	5267	3204	97.0	100	1.414	1.372	12.57	112	
5.0	8013	5006	97.0	100	0.9050	0.8779	19.64	175	

一般用（1種）硬銅より線　〔FHC 又は HC〕
一般用軟銅より線　〔FAC 又は AC〕

種類	サイズ mm^2	素線/素数/線径 本/mm	より外径 mm	最小引張荷重 kN 硬銅	参考計算電気抵抗 (20℃) Ω/km 硬銅	参考計算電気抵抗 (20℃) Ω/km 軟銅	計算断面積 mm^2	計算質量 kg/km	定尺 m 硬銅	定尺 m 軟銅
一般用 FHC FAC	(0.9)	7/0.4	1.2	0.36	20.7	20.0	0.8799	7.91	500	500
	(1.25)	7/0.45	1.35	0.46	16.3	15.8	1.113	10.1	500	500
	(2)	7/0.6	1.8	0.81	9.18	8.82	1.979	17.8	500	500
	(3.5)	7/0.8	2.4	1.43	5.17	4.96	3.519	31.7	500	500
	(5.5)	7/1.0	3.0	2.23	3.31	3.17	5.498	49.5	500	500
	(8)	7/1.2	3.6	3.20	2.30	2.20	7.917	71.2	500	500
	(14)	7/1.6	4.8	5.64	1.29	1.24	14.08	127	500	500
	22	7/2.0	6.0	8.71	0.818	0.793	21.99	198	300	300
	(30)	7/2.3	6.9	11.4	0.618	0.600	29.09	262	300	300
	38	7/2.6	7.8	14.5	0.484	0.470	37.16	334	1000	300
	(50)	19/1.8	9.0	19.2	0.376	0.361	48.36	435	1000	1000
	60	19/2.0	10.0	23.6	0.301	0.292	59.70	537	1000	1000
	(80)	19/2.3	11.5	31.1	0.228	0.221	78.95	710	1000	1000
	100	19/2.6	13.0	39.4	0.178	0.173	100.9	908	600	600
	(125)	19/2.9	14.5	48.7	0.143	0.139	125.5	1130	600	600
	150	37/2.3	16.1	60.5	0.118	0.114	153.7	1390	600	600

(　)付きサイズは準標準であることを示す。

前ページからの続き

種類	サイズ mm^2	素線/素数/線径 本/mm	より外径 mm	最小引張荷重 kN 硬銅	参考計算電気抵抗 (20℃) Ω/km 硬銅	参考計算電気抵抗 (20℃) Ω/km 軟銅	計算断面積 mm^2	計算質量 kg/km	定尺 m 硬銅	定尺 m 軟銅
一般用 FHC FAC	200	37/2.6	18.2	76.7	0.0920	0.0893	196.4	1780	500	500
	250	61/2.3	20.7	99.7	0.0715	0.0694	253.5	2300	500	300
	325	61/2.6	23.4	126	0.0560	0.0543	323.8	2940	300	300
	400	61/2.9	26.1	156	0.0450	0.0436	402.9	3650	300	300

架空送電用（2種）硬銅より線　〔PH 又は HDCC〕

種類	サイズ mm^2	素線/素数/線径 本/mm	より外径 mm	最小引張荷重 kN	参考計算電気抵抗 (20℃) Ω/km	計算断面積 mm^2	計算質量 kg/km	定尺 m
架空送電用 PH	22	7/2.0	6.0	8.71	0.818	21.99	198	1200
	(30)	7/2.3	6.9	11.4	0.618	29.09	262	1200
	38	7/2.6	7.8	14.5	0.484	37.16	334	1000
	(45)	7/2.9	8.7	17.9	0.389	46.24	416	1000
	55	7/3.2	9.6	21.6	0.320	56.29	506	1000
	75	7/3.7	11.1	28.6	0.239	75.25	677	700
	100	7/4.3	12.9	38.0	0.177	101.6	915	600
	(125)	19/2.9	14.5	48.7	0.143	125.5	1130	1000
	150	19/3.2	16.0	58.7	0.118	152.8	1380	1000
	(180)	19/3.5	17.5	69.8	0.0984	182.8	1650	800
	200	19/3.7	18.5	77.6	0.0880	204.3	1840	700
	(240)	19/4.0	20.0	90.1	0.0753	238.8	2150	600

(　)付きサイズは準標準であることを示す。

●被覆電線用導体

一般用より線導体

公称断面積 mm²	同心より線（丸導体） 素線/素線径 本/mm	より外径 mm	最大導体抵抗（20℃） Ω/km 軟銅 単心，平形	最大導体抵抗（20℃） Ω/km 軟銅 多心	円形圧縮より線（SB 導体） より外径 mm	最大導体抵抗（20℃） Ω/km 軟銅 単心	最大導体抵抗（20℃） Ω/km 軟銅 多心
0.5	7/0.32	0.96	32.7	33.3	…	…	…
0.75	7/0.37	1.1	…	25.0	…	…	…
0.9	7/0.4	1.2	20.9	21.3	…	…	…
1.25	7/0.45	1.35	16.5	16.8	…	…	…
2	7/0.6	1.8	9.24	9.42	…	…	…
3.5	7/0.8	2.4	5.20	5.30	…	…	…
5.5	7/1.0	3.0	3.33	3.40	…	…	…
8	7/1.2	3.6	2.31	2.36	3.4	2.29	2.34
14	7/1.6	4.8	1.30	1.33	4.4	1.31	1.34
22	7/2.0	6.0	0.824	0.840	5.5	0.832	0.849
38	7/2.6	7.8	0.487	0.497	7.3	0.481	0.491
60	19/2.0	10.0	0.303	0.309	9.3	0.305	0.311
100	19/2.6	13.0	0.180	0.184	12.0	0.183	0.187
150	37/2.3	16.1	0.118	0.120	14.7	0.122	0.124
200	37/2.6	18.2	0.0922	0.0940	17.0	0.0915	0.0933
250	61/2.3	20.7	0.0722	0.0736	19.0	0.0739	0.0754
325	61/2.6	23.4	0.0565	0.0576	21.7	0.0568	0.0579
400	61/2.9	26.1	0.0454	0.0463	24.1	0.0462	0.0471

亜鉛めっき鋼心アルミ圧縮より線導体

種類	公称断面積 mm²	中心鋼線構成 mm	より外径 mm	最小引張荷重 kN 非架橋	最小引張荷重 kN 架橋	最大導体抵抗（20℃） Ω/km 単心	参考計算質量 kg/km アルミ	参考計算質量 kg/km 合計
普通形	25	1/2.3	6.3	8.89	8.51	1.19	68.9	101
	32	1/2.6	7.2	11.17	10.69	0.928	88.1	130
	58	1/3.5	9.7	19.40	18.63	0.512	160	235
	95	1/3.5	12.0	24.60	23.14	0.313	262	337
	120	1/4.2	13.6	32.34	30.70	0.250	331	439

配線用より線導体

公称断面積 mm²	同心より線（丸導体） 素線/素線径 本/mm	より外径 mm	最小引張荷重 kN 硬銅	最小引張荷重 kN 軟銅	最大導体抵抗（20℃）Ω/km 硬銅単心	最大導体抵抗（20℃）Ω/km 軟銅単心
8	7/1.2	3.6	3.19	1.57	2.41	2.31
14	7/1.6	4.8	5.63	2.61	1.35	1.30
22	7/2.0	6.0	8.71	4.10	0.849	0.824
38	7/2.6	7.8	14.5	7.08	0.502	0.487
60	19/2.0	10.0	23.6	10.6	0.313	0.303
100	19/2.6	13.0	39.4	17.6	0.185	0.180

公称断面積 mm²	円形圧縮より線（SB 導体） より外径 mm	最小引張荷重 kN 硬銅	最大導体抵抗（20℃）Ω/km 硬銅単心
8	3.4	3.23	2.38
14	4.4	5.60	1.36
22	5.5	8.71	0.857
38	7.3	14.8	0.496
60	9.3	23.0	0.314
100	12.0	37.4	0.189

硬銅単線導体

直径 mm	最小引張荷重 kN		最大導体抵抗（20℃） Ω/km	
	単心，平形	DV	単心, 平形	DV
2.0	1.31	1.25	5.83	5.89
2.6	2.19	2.07	3.45	3.48
3.2	3.26	3.10	2.28	2.30
4.0	4.89	…	1.46	…
5.0	7.45	…	0.932	…

軟銅単線導体

直径 mm	最大導体抵抗(20℃) Ω/km			参考計算値	
	単心 平形	一般 多心	対, 星 多心	断面積 mm^2	質量 kg/km
0.4	144	147	147.5	0.1257	1.12
0.45	114	116	…	0.1590	1.41
0.5	91.3	93.1	93.5	0.1964	1.75
0.6	63.4	64.7	…	0.2827	2.51
0.65	54.0	55.1	56.5	0.3318	2.95
0.8	35.7	36.4	…	0.5027	4.47
0.9	28.2	28.8	29.0	0.6362	5.66
1.0	22.8	23.3	…	0.7854	6.98
1.2	15.8	16.1	16.5	1.131	10.1
1.6	8.92	9.10	…	2.011	17.9
2.0	5.65	5.76	…	3.142	27.9
2.6	3.35	3.42	…	5.309	47.2
3.2	2.21	2.25	…	8.042	71.5
4.0	1.41	1.44	…	12.57	112
5.0	0.904	0.922	…	19.64	175

軟銅可とう（集合，複合）より線導体

公称断面積 mm^2	素線/素数/線径 mm	より線外径 約 mm	最大導体抵抗（20℃）Ω/km		計算質量 kg/km
			単心, 平形	多心	
0.3	12/0.18	0.7	61.1	62.9	2.77
0.5	20/0.18	0.9	36.7	37.8	4.62
0.75	30/0.18	1.1	24.4	25.1	6.93
1.25	50/0.18	1.5	14.7	15.1	11.5
2	37/0.26	1.8	9.50	9.79	17.8
3.5	45/0.32	2.5	5.09	5.24	32.8
5.5	70/0.32	3.1	3.27	3.37	51.0

素線径許容差

直径 mm	許容差 ±mm		
	銅及びアルミ	めっき鋼	
		ACSR用	吊線用
0.26未満	0.008	…	…
0.26～0.5	0.01	…	…
0.55～0.9	0.02	…	…
1.0 ～1.1	0.03	…	…
1.2 ～1.6	0.03	0.04	0.05
1.8 ～2.0	0.03	0.04	0.06
2.3	0.03	0.05	0.06
2.6	0.03	0.05	0.08
2.9	0.03	0.06	0.08
3.2	0.04	0.06	0.08
3.5 ～4.0	0.04	0.07	0.10
4.2	0.04	0.08	0.10
4.5	0.04	0.09	0.10
4.8 ～5.0	0.04	0.10	0.10

自己支持形電線用亜鉛めっき鋼線

構成 本/mm	より外径 mm	最小引張荷重 kN	参考計算値		
			許容張力 N	断面積 mm^2	質量 kg/km
1/1.2	…	1.38	549.17	1.13	8.85
1/1.6	…	2.46	980.66	2.01	15.7
1/2.6	…	6.51	2608.6	5.31	41.6
7/1.2	3.6	8.90	3569.6	7.92	62.7
7/1.4	4.2	12.2	4864.1	10.8	85.3
7/1.6	4.8	15.9	6354.7	14.1	111
7/1.8	5.4	20.1	8002.2	17.8	141
7/2.0	6.0	24.8	9885.1	22.0	174
7/2.3	6.9	32.8	13102	29.1	230
7/2.6	7.8	42.0	16750	37.2	294
7/2.9	8.7	52.2	20829	46.2	366
7/3.2	9.6	63.7	25380	56.3	446
7/3.5	10.5	75.8	30401	67.3	533
7/3.8	11.4	89.6	35892	79.3	628
7/4.0	12.0	99.1	39619	88.0	696

●低圧屋外用被覆電線

600V 架空配線用ビニル絶縁電線〔OW，ACSR-OW〕

種　類	サイズ mm 又は mm²	導体 素線数/素線径mm又は形状 硬銅	導体 素線数/素線径mm又は形状 ACSR 鋼心	導体 素線数/素線径mm又は形状 ACSR アルミ	導体 引張荷重 N	導体 抵抗 (20℃) Ω/km	導体 より外径 mm	絶縁体厚さ mm	仕上外径 約 mm	概算質量 kg/km	定尺 m
OW	2.0	1/2.0	…	…	1310	5.83	…	0.4	2.8	32	300
	2.6	1/2.6	…	…	2190	3.45	…	0.5	3.6	55	300
	3.2	1/3.2	…	…	3260	2.28	…	0.6	4.4	80	200
	4.0	1/4.0	…	…	4890	1.46	…	1.0	6.0	130	200
	5.0	1/5.0	…	…	7450	0.932	…	1.2	7.4	200	200
	8	7/1.2	…	…	3200	2.41	3.6	0.6	4.9	85	200
	14	7/1.6	…	…	5630	1.35	4.8	1.0	6.8	150	300
	22	7/2.0	…	…	8710	0.849	6.0	1.2	8.4	240	300
	38	7/2.6	…	…	14500	0.502	7.8	1.4	11.0	400	300
	60	19/2.0	…	…	23600	0.313	10.0	1.4	13.0	600	300
	100	19/2.6	…	…	39400	0.185	13.0	1.5	16.0	1000	300
ACSR-OW	19	…	1/2.0	6/SB	6840	1.56	5.5	1.2	7.9	115	900
	25	…	1/2.3	6/SB	8890	1.19	6.3	1.2	8.7	140	900
	32	…	1/2.6	6/SB	11170	0.928	7.2	1.2	9.6	175	900
	58	…	1/3.5	6/SB	19400	0.512	9.7	1.4	12.5	310	600
	95	…	1/3.5	6/SB	24600	0.313	12.0	1.5	15.0	430	300
	120	…	1/4.2	6/SB	32340	0.250	13.6	1.6	16.8	550	300

〔OW〕

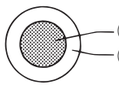

①導　体：硬銅
②絶縁体：PVC〔黒〕

〔ACSR-OW〕

①導　体：ACSR
②絶縁体：PVC〔青〕

〔SN-OW〕

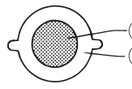

①導　体：硬銅
②絶縁体：PVC〔黒〕

〔SN-ACSR-OW〕

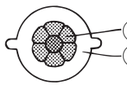

①導　体：ACSR
②絶縁体：PVC〔青〕

600V 架空引込用ビニル絶縁電線平形〔DVF〕

材質	導体 サイズ mm	導体 引張荷重 N	導体 抵抗 (20℃) Ω/km	絶縁体厚さ mm	平形　2心 仕上外径 (短径×長径) 約 mm	平形　2心 概算質量 kg/km	平形　3心 仕上外径 (短径×長径) 約 mm	平形　3心 概算質量 kg/km	定尺 m
硬銅	2.0	1310	5.82	0.8	3.6× 7.9	75	…	…	300
	2.6	2190	3.45	1.0	4.6× 9.9	120	4.6×15.5	190	200
	3.2	3260	2.28	1.2	5.6×12.0	190	…	…	200

〔DVF〕

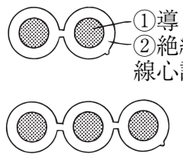

①導　体：硬銅単線
②絶縁体：PVC〔黒〕
線心識別：絶縁体突起

600V 架空引込用ビニル絶縁電線より合わせ形〔DV 又は DVR〕

種類	導体 サイズ mm 又は mm²	導体 素線数/素線径 本/mm 硬銅	導体 素線数/素線径 本/mm 軟銅	導体 引張荷重 N	導体 抵抗 (20℃) Ω/km	導体 より外径 mm	絶縁体厚さ mm	2個より 仕上外径 約mm	2個より 概算質量 kg/km	3個より 仕上外径 約mm	3個より 概算質量 kg/km	定尺 m
DV	2.0	1/2.0	…	1250	5.89	…	0.8	7.2	75	7.8	110	300
	2.6	1/2.6	…	2070	3.48	…	1.0	9.2	120	9.9	190	200
	3.2	1/3.2	…	3100	2.30	…	1.2	11.5	190	12.5	280	200
	8	7/1.2	…	3190	2.43	3.6	1.2	12.0	200	13.0	300	300
	14	7/1.6	…	5630	1.36	4.8	1.4	15.5	330	16.5	500	300
	22	…	7/2.0	4100	0.832	6.0	1.6	18.5	500	20	750	300
	38	…	7/2.6	7080	0.492	7.8	1.8	23	850	25	1200	300
	60	…	19/2.0	10600	0.306	10.0	1.8	28	1300	30	1900	300
	100	…	19/2.6	17600	0.182	13.0	2.0	34	2100	37	3200	150

（3個より）　〔DV〕

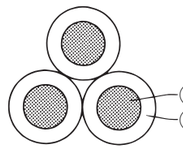

①導　体：銅
②絶縁体：PVC〔黒，緑，青〕

●低圧屋内用絶縁電線

600V ビニル絶縁電線　〔IV〕
600V 耐熱ビニル絶縁電線　〔HIV〕
600V 特殊耐熱ビニル絶縁電線　〔SHIV〕

サイズ mm又は mm²	導体 素線数 / 素線径 mm	導体 より外径 mm	絶縁体 厚さ mm	仕上外径 約 mm	概算質量 kg/km	定尺 m
1.2	1/1.2	…	0.8	2.8	17	300
1.6	1/1.6	…	0.8	3.2	26	300
2.0	1/2.0	…	0.8	3.6	37	300
2.6	1/2.6	…	1.0	4.6	60	300
3.2	1/3.2	…	1.2	5.6	95	300
4.0	1/4.0	…	1.4	6.8	140	300
5.0	1/5.0	…	1.6	8.2	220	200
0.9	7/0.4	1.2	0.8	2.8	15	300
1.25	7/0.45	1.35	0.8	3.0	18	300
2	7/0.6	1.8	0.8	3.4	27	300
3.5	7/0.8	2.4	0.8	4.0	43	300
5.5	7/1.0	3.0	1.0	5.0	65	300
8	7/1.2	3.6	1.2	6.0	100	300
14	7/1.6	4.8	1.4	7.6	170	300
22	7/2.0	6.0	1.6	9.2	250	200
38	7/2.6	7.8	1.8	11.5	420	100
60	19/2.0	10.0	1.8	14.0	650	300
100	19/2.6	13.0	2.0	17.0	1000	300
150	37/2.3	16.1	2.2	21	1600	300
200	37/2.6	18.2	2.4	23	2000	300
250	61/2.3	20.7	2.4	26	2600	200
325	61/2.6	23.4	2.6	29	3300	200

備考１）低圧（交流600V 以下，直流750V 以下）の電気工作物電路（サイズ1.6mm 未満，2mm²未満の細物については備考２及び備考３参照）及び電気機器内低圧回路の固定配線に用いて下さい。
２）サイズ1.2mm 及び1.25mm²を電気工作物の電路として用いる場合は，300V 以下の電光サイン装置，出退表示灯又は制御用回路及び小勢力回路のみに使用して下さい。
３）サイズ1.2mm 未満及び1.25mm²未満を電気工作物の電路として用いる場合は，小勢力回路のみに使用して下さい。

〔IV〕

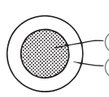

①導　体：軟銅
②絶縁体：PVC〔黒，白，赤，緑，黄，青〕

〔SHIV〕

①導　体：軟銅
②絶縁体：特殊耐熱 PVC〔色：IV と同じ〕

〔HIV〕

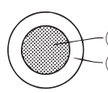

①導　体：軟銅
②絶縁体：耐熱 PVC〔色：IV と同じ〕

●低圧電力用ケーブル

600V ビニル絶縁ビニルシース単心ケーブル〔VV〕
600V 架橋ポリエチレン絶縁ビニルシース単心ケーブル〔600V-CV〕

サイズ mm又は mm²	導体 素線数/素線径mm又は形状 VV	導体 素線数/素線径mm又は形状 CV	導体 より外径 mm VV	導体 より外径 mm CV	被覆厚さ mm VV絶縁体	被覆厚さ mm CV 絶縁体	被覆厚さ mm CV シース	仕上外径 約 mm VV	仕上外径 約 mm CV	概算質量 kg/km VV	概算質量 kg/km CV	定尺 m VV	定尺 m CV
1.6	1/1.6		…		2.3	…	…	6.2	…	55	…	300	
2.0	1/2.0		…		2.3	…	…	6.6	…	70	…	300	
2	7/0.6		1.8		2.3	0.8	1.5	6.4	6.4	60	55	300	
3.5	7/0.8		2.4		2.3	0.8	1.5	7.0	7.0	80	75	300	
5.5	7/1.0		3.0		2.5	1.0	1.5	8.0	8.0	110	100	300	
8	円圧		3.4		2.7	1.0	1.5	8.8	8.4	140	130	300	
14	円圧		4.4		2.9	1.0	1.5	10.5	9.4	210	190	300	
22	円圧		5.5		3.1	1.2	1.5	12.0	11.0	310	280	300	
38	円圧		7.3		3.3	1.2	1.5	14.0	13.0	480	430	300	
60	円圧		9.3		3.3	1.5	1.5	16.0	15.5	700	650	300	
100	円圧		12.0		3.5	2.0	1.5	19.0	19.0	1100	1100	300	
150	円圧		14.7		3.8	2.0	1.5	23	22	1600	1500	300	
200	円圧		17.0		4.1	2.5	1.7	26	26	2100	2000	200	
250	円圧		19.0		4.2	2.5	1.8	28	28	2600	2500	200	
325	円圧		21.7		4.5	2.5	1.9	31	31	3300	3100	150	
400	円圧		24.1		4.6	…	…	34	…	4100	…	150	

備考：以下備考は単心，より合わせ形，丸形多心，YC，平形多心ケーブルに適用します。
１）低圧（交流600V 以下，直流750V 以下）の電気工作物電路及び電気機器内低圧回路の固定配線に用いて下さい。
２）サイズ２mm²未満の単心ケーブルを電気工作物電路として用いる場合は，小勢力回路のみに用いて下さい。
３）サイズ0.75mm²～1.25mm²の多心ケーブルを電気工作物の電路として用いる場合は，300V 以下の電光サイン装置，出退表示灯又は制御回路及び小勢力回路のみに使用して下さい。
４）ポリエチレン系絶縁体は耐候性を有していないので端末処理の際，シースを取った絶縁線心の表面は，日光その他の紫外線等に晒されないようにテープ等で保護して下さい。

〔VV 単心〕

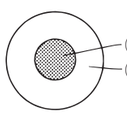

①導　体：軟銅
②絶縁体：PVC〔標準色：黒〕

〔600V-CV 単心〕

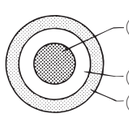

①導　体：軟銅
②絶縁体：XLPE〔白（自然色）〕
③シース：PVC〔標準色：黒〕

600V ビニル絶縁ビニルシース平形ケーブル　〔VVF 又は VA〕

導体 サイズ mm又は mm²	導体 素線/素数/線径 mm	導体 より外径 mm	絶縁体厚さ mm	シース厚さ mm 2心	シース厚さ mm 3心	シース厚さ mm 4心	仕上外径 約 mm 短径	仕上外径 約 mm 長径 2心	仕上外径 約 mm 長径 3心	仕上外径 約 mm 長径 4心	概算質量 kg/km 2心	概算質量 kg/km 3心	概算質量 kg/km 4心	定尺 m
1.6	1/1.6	…	0.8	1.5	1.5	1.5	6.2	9.4	13.0	16.0	85	120	160	100
2.0	1/2.0	…	0.8	1.5	1.5	1.5	6.6	10.5	14.0	17.5	110	160	210	100
2.6	1/2.6	…	1.0	1.5	1.5	…	7.6	12.5	17.0	…	170	250	…	100
2	7/0.6	1.8	0.8	1.5	1.5	…	6.4	9.8	13.5	…	100	150	…	100
3.5	7/0.8	2.4	0.8	1.5	1.5	…	7.0	11.0	15.0	…	140	210	…	100
5.5	7/1.0	3.0	1.0	1.5	1.5	…	8.0	13.0	18.0	…	200	300	…	100

備考1）接地回路用に緑色の絶縁体を含む，シース上に緑色のラインを施したＧマーク VVF も用意しております。
　　2）200V 回路用に黒赤色の絶縁体を含む，シース上に青色のライン及び「200」の文字を施した200マーク VVF も用意しております。

〔VVF〕

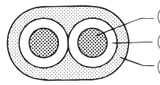

①導　体：軟銅
②絶縁体：PVC〔黒，白，赤，緑〕
③シース：PVC〔標準色：灰，指定色：青，赤，黄，白，黒，茶，橙，アイボリー〕

アース付600V ビニル絶縁ビニルシースケーブル〔アース付 VVF（エフアース）〕

サイズ mm，mm²	導体径 mm	絶縁体厚さ mm	シース厚さ mm	仕上外径 約 mm 短径	仕上外径 約 mm 長径	概算質量 kg/km	定尺 m
2×1.6	1.6	0.8	1.5	6.2	13.0	120	100
＋1×1.6（G）	1.6	0.8					
2×2.0	2.0	0.8	1.5	6.6	13.5	140	100
＋1×1.6（G）	1.6	0.8					
2×2.6	2.6	1.0	1.5	7.6	15.5	200	100
＋1×1.6（G）	1.6	0.8					
2×5.5	3.0	1.0	1.5	8.0	16.5	240	50
＋1×1.6（G）	1.6	0.8					
3×2.0	2.0	0.8	1.5	6.6	17.0	200	100
＋1×1.6（G）	1.6	0.8					

備考：表中のアース線1.6mm の絶縁体厚さは，被覆厚さを示します。

〔エフアース〕

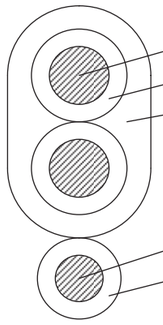

①導　体：軟銅
②絶縁体：PVC
③シース：PVC〔灰〕
④導　体：軟銅
⑤被　覆：PVC〔緑〕

絶縁体の色

サイズ	絶縁体色
2×1.6 ＋1×1.6（G）	黒，白＋緑
2×2.0 ＋1×1.6（G）	黒，白＋緑 又は 黒，赤＋緑
2×2.6 ＋1×1.6（G）	
2×5.5 ＋1×1.6（G）	黒，赤＋緑
3×2.0 ＋1×1.6（G）	黒，白，赤＋緑

備考：絶縁体色黒，赤＋緑の場合は，200V回路を表す青色のライン及び「200」の文字がケーブル表示に記載されます。

600V 架橋ポリエチレン絶縁ビニルシースより合わせ形２心（デュプレックス形）ケーブル　〔600V-CVD〕
600V 架橋ポリエチレン絶縁ビニルシースより合わせ形３心（トリプレックス形）ケーブル　〔600V-CVT〕
600V 架橋ポリエチレン絶縁ビニルシースより合わせ形４心（カッドルプレックス形）ケーブル　〔600V-CVQ〕

導体 サイズ mm²	導体 形状	導体 より外径mm	絶縁体厚さ mm	シース厚さ mm	仕上外径 約 mm CVD	仕上外径 約 mm CVT	仕上外径 約 mm CVQ	概算質量 kg/km CVD	概算質量 kg/km CVT	概算質量 kg/km CVQ	定尺 m CVD	定尺 m CVT	定尺 m CVQ
8	円圧	3.4	1.0	1.5	17	18.5	21	250	370	490	300	300	300
14	円圧	4.4	1.0	1.5	19	21	23	370	550	750	300	300	300
22	円圧	5.5	1.2	1.5	22	24	27	550	800	1100	300	300	300
38	円圧	7.3	1.2	1.5	26	28	31	850	1300	1700	300	300	300
60	円圧	9.3	1.5	1.5	31	33	37	1300	1900	2500	300	300	300
100	円圧	12.0	2.0	1.5	38	41	46	2000	3000	4000	300	300	300
150	円圧	14.7	2.0	1.5	44	47	53	2900	4400	6000	300	300	300
200	円圧	17.0	2.5	1.7	51	55	62	3900	6000	8000	200	200	200
250	円圧	19.0	2.5	1.8	56	60	67	4800	7000	9500	200	200	200
325	円圧	21.7	2.5	1.9	61	66	74	6000	9500	12500	200	200	200

〔600V－CVT〕

〔トリプレックス〕

単心ケーブルを３条より合わせたもので，CV類の線心識別はシース表面のストライプの色で表わし，黒，白，赤を原則とします。

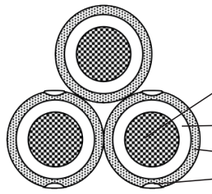

①導　体：軟銅
②絶縁体：XLPE〔白(自然色)〕
③シー ス：PVC〔標準色：黒〕
④ストライプ：PVC

ソフトタイプ600V 架橋ポリエチレン絶縁ビニルシース平形ケーブル〔SCVF〕

導体 サイズ mm	導体 素線数/素線径 mm	絶縁体厚さ mm	シース厚さ mm 2心	シース厚さ mm 3心	仕上外径 約 mm 短径	仕上外径 約 mm 長径 2心	仕上外径 約 mm 長径 3心	概算質量 kg/km 2心	概算質量 kg/km 3心	定尺 m
1.6	1/1.6	0.8	1.5	1.5	6.2	9.4	13.0	85	120	100
2.0	1/2.0	0.8	1.5	1.5	6.6	10.5	14.0	110	160	100

〔SCVF〕

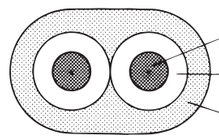

①導　体：軟銅単線
②絶縁体：XLPE〔黒，白，赤〕
③シース：PVC〔標準色：濃灰〕

〔最高使用温度〕（通電時の導体許容温度）

絶縁・シース材料		温度
ビニル（PVC）	一般 PVC	60℃
	耐熱 PVC	75℃
	特殊耐熱 PVC	80℃
ポリエチレン	非架橋（PE）	75℃
	架橋（XLPE）	90℃

（最低使用温度）固定配線後の周囲温度

シース材料		温度
ビニル（PVC）	一般 PVC，難燃性一般 PVC	－15℃
	耐熱 PVC，難燃性耐熱 PVC	－15℃
	耐寒 PVC	－35℃
	特殊耐寒 PVC	－50℃
ポリエチレン	一般 PE，耐候性 PE	－50℃
	耐燃 PE	－15℃

可とう性600V 架橋ポリエチレン絶縁ビニルシースケーブル 〔サンソフトケーブル CV-FX〕

線心数×サイズ mm²	導体 形状	導体 より外径 mm	絶縁体厚さ mm	シース厚さ mm	仕上外径 約mm	概算質量 kg/km	定尺 m
3× 8	円圧	3.4	1.0	1.5	15.0	340	300
3×14	円圧	4.4	1.0	1.5	17.0	500	300
3×22	円圧	5.5	1.2	1.5	20	750	300
3×38	円圧	7.3	1.2	1.6	25	1300	300

可とう性600V 架橋ポリエチレン絶縁ビニルシースケーブル 〔サンソフトケーブル CVT-FX〕

導体 サイズ mm²	導体 形状	導体 より外径 mm	絶縁体厚さ mm	シース厚さ mm	仕上外径 約 mm	概算質量 kg/km	定尺 m
8	円圧	3.4	1.0	1.5	18.5	370	300
14	円圧	4.4	1.0	1.5	21	550	300
22	円圧	5.5	1.2	1.5	24	800	300
38	円圧	7.3	1.2	1.5	28	1300	300
60	円圧	9.3	1.5	1.5	33	1900	300
100	円圧	12.0	2.0	1.5	41	3100	300

〔サンソフトケーブルCV-FX〕

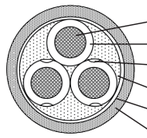

①導　体：軟銅
②絶縁体：耐候性XLPE〔黒〕
③ストライプ：PE
④介　在：介在物
⑤押　え：粗巻糸
⑥シース：PVC〔黒〕
線心識別：絶縁体表面のストライプにより行い黒,白,赤

〔サンソフトケーブルCVT-FX〕

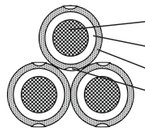

①導　体：軟銅
②絶縁体：耐候性XLPE〔黒〕
③シース：PVC〔灰〕
④ストライプ：PVC
線心識別：シース表面のストライプにより行い黒,白,赤

600V ビニル絶縁ビニルシース丸形多心ケーブル 〔VVR 又は SV〕

導体 サイズ mm 又は mm²	導体 素線/素線径 数/mm又は形状	導体 より外径 mm	絶縁体厚さ mm	シース厚さ mm 2心	シース厚さ mm 3心	シース厚さ mm 4心	仕上外径 約 mm 2心	仕上外径 約 mm 3心	仕上外径 約 mm 4心	概算質量 kg/km 2心	概算質量 kg/km 3心	概算質量 kg/km 4心	定尺 m
1.6	1/1.6	…	0.8	1.5	1.5	1.5	9.5	10.0	11.0	110	140	170	100
2.0	1/2.0	…	0.8	1.5	1.5	1.5	10.5	11.0	12.0	140	180	230	100
2.6	1/2.6	…	1.0	1.5	1.5	1.5	12.5	13.0	14.5	210	280	340	100
1.25	7/0.45	1.35	0.8	1.5	1.5	1.5	9.0	9.5	10.5	85	110	130	300
2	7/0.6	1.8	0.8	1.5	1.5	1.5	9.9	10.5	11.5	110	140	180	300
3.5	7/0.8	2.4	0.8	1.5	1.5	1.5	11.5	12.0	13.0	160	200	260	300
5.5	7/1.0	3.0	1.0	1.5	1.5	1.5	13.5	14.0	15.5	230	300	380	300
8	円圧	3.4	1.2	1.5	1.5	1.5	15.0	16.0	17.5	300	390	500	300
14	円圧	4.4	1.4	1.5	1.5	1.5	17.5	19.0	21	460	600	800	300
22	円圧	5.5	1.6	1.5	1.6	1.7	21	22	25	650	900	1200	300
38	円圧	7.3	1.8	1.7	1.8	1.9	26	27	31	1100	1500	1900	300
60	円圧	9.3	1.8	1.9	1.9	2.1	30	32	36	1600	2200	2800	300
100	円圧	12.0	2.0	2.1	2.2	2.4	37	39	44	2500	3500	4600	300
150	円圧	14.7	2.2	2.3	2.5	…	44	47	…	3500	5000	…	300
200	円圧	17.0	2.4	2.6	2.7	…	50	53	…	4700	6500	…	300
250	円圧	19.0	2.4	2.7	2.9	…	54	58	…	5500	8000	…	200

備考１）その他は，10頁の備考を参照して下さい。
　　２）ステンレステープを施した防鼠用ケーブルも用意しております。

〔VVR〕

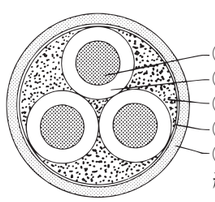

①導　体：軟銅
②絶縁体：PVC〔線心識別〕
③介　在：介在物
④押　え：テープ
⑤シース：PVC〔灰〕
線心識別：黒，白，赤，緑

〔VVR-FV(SUS)〕

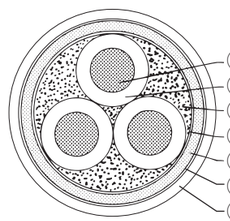

①導　体：軟銅
②絶縁体：PVC〔線心識別〕
③介　在：介在物
④押　え：テープ
⑤内部シース：PVC〔黒〕
⑥保護層：ステンレステープ〔0.1mm，0.05mm〕
⑦外部シース：PVC〔黒〕
線心識別：黒，白，赤，緑

600V 架橋ポリエチレン絶縁ビニルシース丸形多心ケーブル〔600V-CV〕

導体 サイズ mm²	導体 素線/素線径 mm又は形状	導体 より外径 mm	絶縁体厚さ mm	シース厚さ mm 2心	シース厚さ mm 3心	シース厚さ mm 4心	仕上外径 約 mm 2心	仕上外径 約 mm 3心	仕上外径 約 mm 4心	概算質量 kg/km 2心	概算質量 kg/km 3心	概算質量 kg/km 4心	定尺 m
2	7/0.6	1.8	0.8	1.5	1.5	1.5	9.8	10.5	11.5	110	130	160	300
3.5	7/0.8	2.4	0.8	1.5	1.5	1.5	11.0	12.0	13.0	140	190	230	300
5.5	7/1.0	3.0	1.0	1.5	1.5	1.5	13.0	14.0	15.5	210	270	340	300
8	円圧	3.4	1.0	1.5	1.5	1.5	14.0	15.0	16.5	260	340	440	300
14	円圧	4.4	1.0	1.5	1.5	1.5	16.0	17.0	18.5	400	550	700	300
22	円圧	5.5	1.2	1.5	1.5	1.6	19.0	21	23	600	800	1000	300
38	円圧	7.3	1.2	1.6	1.6	1.8	23	25	28	950	1300	1700	300
60	円圧	9.3	1.5	1.8	1.9	2.0	29	31	34	1500	2000	2700	300
100	円圧	12.0	2.0	2.1	2.2	…	37	39	…	2400	3400	…	300
150	円圧	14.7	2.0	2.3	2.4	…	43	46	…	3400	4700	…	300
200	円圧	17.0	2.5	2.6	2.7	…	50	54	…	4600	6500	…	200
250	円圧	19.0	2.5	2.7	2.9	…	54	58	…	5600	8000	…	200

備考１）その他は10頁の備考を参照して下さい。
　　２）ステンレステープを施した防鼠用ケーブルも用意しております。

〔600V-CV〕

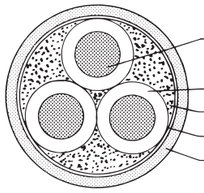

①導　体：軟銅
②絶縁体：XLPE
③介　在：介在物
④押　え：テープ又は粗巻糸
⑤シース：PVC〔黒〕
線心識別：黒，白（自然色），赤，緑

〔600V-CV-FV(SUS)〕

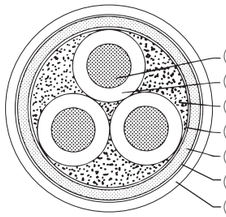

①導　体：軟銅
②絶縁体：XLPE
③介　在：介在物
④押　え：テープ
⑤内部シース：PVC〔黒〕
⑥保護層：ステンレステープ〔0.1mm，0.05mm〕
⑦外部シース：PVC〔黒〕
線心識別：黒，白（自然色），赤，緑

アース付600V 架橋ポリエチレン絶縁ビニルシースケーブル　〔アースイン600V-CV〕

線心数×サイズ mm²	導体 素線/素線径 mm又は形状	導体 より外径 mm	絶縁体厚さ mm	シース厚さ mm	仕上外径 約 mm	概算質量 kg/km	定尺 m
2×3.5	7/0.8	2.4	0.8	1.5	11.5	170	1000
+1×2（G）	7/0.6	1.8	0.8				
2×5.5	7/1.0	3.0	1.0	1.5	13.5	230	1000
+1×2（G）	7/0.6	1.8	0.8				
2×8	円圧	3.4	1.0	1.5	14.0	300	1000
+1×3.5（G）	7/0.8	2.4	0.8				
2×14	円圧	4.4	1.0	1.5	16.5	450	1000
+1×5.5（G）	7/1.0	3.0	1.0				
2×22	円圧	5.5	1.2	1.5	19.0	650	1000
+1×8（G）	円圧	3.4	1.0				
3×3.5	7/0.8	2.4	0.8	1.5	12.5	220	1000
+1×2（G）	7/0.6	1.8	0.8				
3×5.5	7/1.0	3.0	1.0	1.5	14.5	300	1000
+1×2（G）	7/0.6	1.8	0.8				
3×8	円圧	3.4	1.0	1.5	15.5	400	1000
+1×3.5（G）	7/0.8	2.4	0.8				
3×14	円圧	4.4	1.0	1.5	18.0	600	1000
+1×5.5（G）	7/1.0	3.0	1.0				
3×22	円圧	5.5	1.2	1.5	21	900	1000
+1×8（G）	円圧	3.4	1.0				

〔アースイン600V CV〕

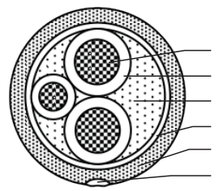

①導　体：軟銅
②絶縁体：XLPE
③介　在：介在物
④押　え：粗巻糸
⑤シース：PVC〔黒〕
⑥ストライプ：PVC〔緑〕

絶縁体の色

サイズ	絶縁体色
2×3.5 +1×2（G）	黒，白（自然色）＋緑 又は 黒，赤＋緑
2×5.5 +1×2（G）	
2×8 +1×3.5（G）	黒，白（自然色）＋緑
2×14 +1×5.5（G）	
2×22 +1×8（G）	
3×3.5 +1×2（G）	黒，白（自然色），赤＋緑
3×5.5 +1×2（G）	
3×8 +1×3.5（G）	
3×14 +1×5.5（G）	
3×22 +1×8（G）	

備考：絶縁体色黒，赤＋緑の場合は，200V回路を表す表示「◆200V◆」がケーブル表示に記載されます。

600V 架橋ポリエチレン絶縁ビニルシースビニル防食 YC ケーブル　〔YC600V-CVSZV〕

導体 サイズ mm²	導体 素線数／素線径 mm 又は形状	導体 より外径 mm	絶縁体厚さ mm	内部シース厚さ mm 2心	内部シース厚さ 3心	内部シース厚さ 4心	コルゲート鋼管がい装 板厚 mm 2心	板厚 3心	板厚 4心	外径 約 mm 2心	外径 3心	外径 4心	防食層厚さ mm	仕上外径 約 mm 2心	仕上外径 3心	仕上外径 4心	概算質量 kg/km 2心	概算質量 3心	概算質量 4心	定尺 m
2	7/0.6	1.8	0.8	1.5	1.5	1.5	0.3	0.3	0.3	16.0	16.0	16.0	2.5	21	21	21	450	470	500	300
3.5	7/0.8	2.4	0.8	1.5	1.5	1.5	0.3	0.3	0.3	16.0	16.0	18.5	2.5	21	21	24	490	550	600	300
5.5	7/1.0	3.0	1.0	1.5	1.5	1.5	0.3	0.3	0.3	18.5	18.5	20	2.5	24	24	25	600	650	750	300
8	円圧	3.4	1.0	1.5	1.5	1.5	0.3	0.3	0.3	18.5	20	20	2.5	24	25	25	650	800	850	300
14	円圧	4.4	1.0	1.5	1.5	1.5	0.3	0.3	0.3	20	23	24	2.5	25	28	29	850	1000	1200	300
22	円圧	5.5	1.2	1.5	1.5	1.6	0.3	0.3	0.3	24	25	29	2.5	29	30	34	1100	1300	1600	300
38	円圧	7.3	1.2	1.6	1.6	1.8	0.3	0.3	0.4	29	29	33	2.5	34	34	38	1500	1900	2400	300
60	円圧	9.3	1.5	1.8	1.9	2.0	0.4	0.4	0.4	35	38	41	2.5	40	43	46	2300	2900	3600	300
100	円圧	12.0	2.0	2.1	2.2	…	0.4	0.4	…	43	47	…	2.5	48	52	…	3400	4500	…	300
150	円圧	14.7	2.0	2.3	2.4	…	0.4	0.4	…	49	53	…	2.5	54	58	…	4600	6000	…	300

備考１）YC ケーブルは，丸形多心ケーブルの上にスチールコルゲート（波付鋼管）及び防食層を施したがい装ケーブル（MA ケーブル）です。

２）主に保護を施さない直埋工事及び防爆工事に用いられます。
また，特殊用途としては，水底用，耐油，耐薬品（防食層の材質を変更する場合あり），防鼠，遮へい，隣接ケーブル事故被害防止，耐雷用ケーブルとして利用すると有効です。

３）その他は，10頁の備考を参照して下さい。

〔YC600V-CVSZV〕

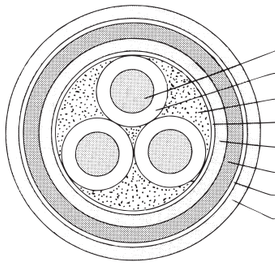

①導　　体：軟銅
②絶 縁 体：XLPE
③介　　在：介在物
④押　　え：テープ
⑤シ ー ス：PVC〔黒〕
⑥がい装：コルゲート鋼管（波付鋼管）
⑦表面処理：すずめっき
⑧防 食 層：PVC〔黒〕
線心識別：黒，白（自然色），赤，緑

●低圧制御用ケーブル

600V 制御用ビニル絶縁ビニルシースケーブル〔CVV〕
600V ビニル絶縁ビニルシース防食 YC ケーブル〔YC-VVSZV〕

サイズ 線心数×導体サイズ mm²	導体 素線/素数/線径 mm 又は形状	導体 より外径 mm	絶縁体厚さ mm	シース厚さ mm	仕上外径 約 mm	概算質量 kg/km	YC ケーブル 内部シース厚さ mm	コルゲート鋼管がい装 板厚 mm	コルゲート鋼管がい装 外径 約 mm	防食層厚さ mm	仕上外径 約 mm	概算質量 kg/km
2×1.25	7/0.45	1.35	0.8	1.5	8.9	85	1.5	0.3	13.5	2.5	18.5	380
2×2	7/0.6	1.8	0.8	1.5	9.8	110	1.5	0.3	16.0	2.5	21	450
2×3.5	7/0.8	2.4	0.8	1.5	11.0	150	1.5	0.3	16.0	2.5	21	500
2×5.5	7/1.0	3.0	1.0	1.5	13.0	230	1.5	0.3	18.5	2.5	24	600
3×1.25	7/0.45	1.35	0.8	1.5	9.4	110	1.5	0.3	16.0	2.5	21	450
3×2	7/0.6	1.8	0.8	1.5	10.5	140	1.5	0.3	16.0	2.5	21	480
3×3.5	7/0.8	2.4	0.8	1.5	12.0	200	1.5	0.3	16.0	2.5	21	550
3×5.5	7/1.0	3.0	1.0	1.5	14.0	300	1.5	0.3	18.5	2.5	24	700
3×8	円圧	3.4	1.2	1.5	15.5	390	…	…	…	…	…	…
4×1.25	7/0.45	1.35	0.8	1.5	10.5	130	1.5	0.3	16.0	2.5	21	470
4×2	7/0.6	1.8	0.8	1.5	11.5	170	1.5	0.3	16.0	2.5	21	500
4×3.5	7/0.8	2.4	0.8	1.5	13.0	250	1.5	0.3	18.5	2.5	24	650
4×5.5	7/1.0	3.0	1.0	1.5	15.5	380	1.5	0.3	20	2.5	25	800
5×1.25	7/0.45	1.35	0.8	1.5	11.0	160	1.5	0.3	16.0	2.5	21	500
5×2	7/0.6	1.8	0.8	1.5	12.5	210	1.5	0.3	18.5	2.5	24	600
5×3.5	7/0.8	2.4	0.8	1.5	14.0	310	1.5	0.3	18.5	2.5	24	700
6×1.25	7/0.45	1.35	0.8	1.5	12.0	180	1.5	0.3	16.0	2.5	21	500
6×2	7/0.6	1.8	0.8	1.5	13.5	250	1.5	0.3	18.5	2.5	24	650
6×3.5	7/0.8	2.4	0.8	1.5	15.5	370	1.5	0.3	21	2.5	26	800
7×1.25	7/0.45	1.35	0.8	1.5	12.0	200	1.5	0.3	16.0	2.5	21	550
7×2	7/0.6	1.8	0.8	1.5	13.5	270	1.5	0.3	18.5	2.5	24	650
7×3.5	7/0.8	2.4	0.8	1.5	15.5	410	1.5	0.3	21	2.5	26	850
8×1.25	7/0.45	1.35	0.8	1.5	13.0	240	1.5	0.3	18.5	2.5	24	600
8×2	7/0.6	1.8	0.8	1.5	14.5	320	1.5	0.3	20	2.5	25	750
8×3.5	7/0.8	2.4	0.8	1.5	16.5	470	1.5	0.3	24	2.5	29	950
10×1.25	7/0.45	1.35	0.8	1.5	15.0	290	1.5	0.3	20	2.5	25	700
10×2	7/0.6	1.8	0.8	1.5	17.0	400	1.5	0.3	23	2.5	28	850
10×3.5	7/0.8	2.4	0.8	1.5	19.5	600	1.5	0.3	25	2.5	30	1100
12×1.25	7/0.45	1.35	0.8	1.5	15.5	330	1.5	0.3	20	2.5	25	750
12×2	7/0.6	1.8	0.8	1.5	17.5	450	1.5	0.3	23	2.5	28	950
12×3.5	7/0.8	2.4	0.8	1.5	20	650	1.5	0.3	25	2.5	30	1200
15×1.25	7/0.45	1.35	0.8	1.5	16.5	390	1.5	0.3	23	2.5	28	850
15×2	7/0.6	1.8	0.8	1.5	19.0	550	1.5	0.3	24	2.5	29	1000
15×3.5	7/0.8	2.4	0.8	1.5	22	800	1.5	0.3	27	2.5	32	1400
20×1.25	7/0.45	1.35	0.8	1.5	18.5	480	1.5	0.3	23	2.5	28	950
20×2	7/0.6	1.8	0.8	1.5	21	700	1.5	0.3	25	2.5	30	1200
20×3.5	7/0.8	2.4	0.8	1.6	24	1000	1.6	0.3	30	2.5	35	1600
30×1.25	7/0.45	1.35	0.8	1.6	23	700	1.6	0.3	29	2.5	34	1300
30×2	7/0.6	1.8	0.8	1.7	26	1000	1.7	0.4	33	2.5	38	1700
30×3.5	7/0.8	2.4	0.8	1.8	30	1500	1.8	0.4	36	2.5	41	2300

備考１）定尺は300m です。
２）概算質量の値はビニル絶縁ビニルシースケーブルの質量です。
３）YCケーブルは制御用ケーブルの上にスチールコルゲート（波付鋼管）及び防食層を被覆したがい装ケーブル〔MA ケーブル〕です。
４）PVC 絶縁の線心識別は次のとおりです。
４心以下は絶縁体の色で表し，黒，白，赤，緑とします。
５心以上は絶縁体の表面に１～30の算用数字を印刷して表し，絶縁体の色は黒とします。
５）シース及び防食層の色は黒とします。
６）1.25mm^{2}は，300V 以下の制御回路にのみ用いて下さい。但し，機器内配線は600V まで使用できます。
７）ステンレステープを施した防鼠用ケーブルも用意しております。

〔CVV-FV（SUS）〕

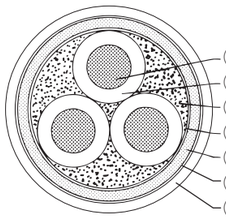

①導　体：軟銅
②絶縁体：PVC〔線心識別〕
③介　在：介在物
④押　え：テープ
⑤内部シース：PVC〔黒〕
⑥保護層：ステンレステープ〔0.1mm，0.05mm〕
⑦外部シース：PVC〔黒〕

600V 静電遮へい付制御用ビニル絶縁ビニルシースケーブル〔CVVS〕

サイズ 線心数×導体サイズ mm^2	導体 素線/素数/線径 mm	絶縁体 厚さ mm	軟銅遮へいテープ 最小厚さ mm	シース 厚さ mm	仕上外径 約 mm	概算質量 kg/km
2×1.25	7/0.45	0.8	0.05	1.5	9.1	100
2×2	7/0.6	0.8	0.05	1.5	10.0	130
2×3.5	7/0.8	0.8	0.05	1.5	11.5	170
2×5.5	7/1.0	1.0	0.05	1.5	13.5	260
3×1.25	7/0.45	0.8	0.05	1.5	9.6	120
3×2	7/0.6	0.8	0.05	1.5	10.5	160
3×3.5	7/0.8	0.8	0.05	1.5	12.0	220
3×5.5	7/1.0	1.0	0.05	1.5	14.5	330
4×1.25	7/0.45	0.8	0.05	1.5	10.5	150
4×2	7/0.6	0.8	0.05	1.5	11.5	190
4×3.5	7/0.8	0.8	0.05	1.5	13.0	270
4×5.5	7/1.0	1.0	0.05	1.5	15.5	410
5×1.25	7/0.45	0.8	0.05	1.5	11.5	170
5×2	7/0.6	0.8	0.05	1.5	12.5	230
5×3.5	7/0.8	0.8	0.05	1.5	14.5	340
6×1.25	7/0.45	0.8	0.05	1.5	12.5	200
6×2	7/0.6	0.8	0.05	1.5	13.5	270
6×3.5	7/0.8	0.8	0.05	1.5	15.5	400
7×1.25	7/0.45	0.8	0.05	1.5	12.5	220
7×2	7/0.6	0.8	0.05	1.5	13.5	290
7×3.5	7/0.8	0.8	0.05	1.5	15.5	440

サイズ 線心数×導体サイズ mm^2	導体 素線/素数/線径 mm	絶縁体 厚さ mm	軟銅遮へいテープ 最小厚さ mm	シース 厚さ mm	仕上外径 約 mm	概算質量 kg/km
8×1.25	7/0.45	0.8	0.05	1.5	13.0	260
8×2	7/0.6	0.8	0.05	1.5	14.5	350
8×3.5	7/0.8	0.8	0.05	1.5	16.5	500
10×1.25	7/0.45	0.8	0.05	1.5	15.5	310
10×2	7/0.6	0.8	0.05	1.5	17.0	430
10×3.5	7/0.8	0.8	0.05	1.5	19.5	600
12×1.25	7/0.45	0.8	0.05	1.5	16.0	360
12×2	7/0.6	0.8	0.05	1.5	17.5	490
12×3.5	7/0.8	0.8	0.05	1.5	20	700
15×1.25	7/0.45	0.8	0.05	1.5	17.0	420
15×2	7/0.6	0.8	0.05	1.5	19.0	600
15×3.5	7/0.8	0.8	0.05	1.5	22	850
20×1.25	7/0.45	0.8	0.05	1.5	19.0	500
20×2	7/0.6	0.8	0.05	1.5	21	700
20×3.5	7/0.8	0.8	0.05	1.6	25	1100
30×1.25	7/0.45	0.8	0.05	1.6	23	700
30×2	7/0.6	0.8	0.05	1.7	26	1000
30×3.5	7/0.8	0.8	0.05	1.8	30	1600

備考１）定尺は300m です。
２）静電遮へい YC ケーブル〔YC 銅テープ -VVSZV〕等も製造致します。
３）1.25mm^{2}は，300V 以下の制御用回路にのみ用いて下さい。但し，機器内配線は，600V まで使用できます。
４）ステンレステープを施した防鼠用ケーブルも用意しております。

信号用ビニルケーブル〔SVV〕
防鼠形信号用ビニルケーブル〔RP-SVV〕
テープ防鼠形信号用ビニルケーブル〔SVV-V（SUS）〕

サイズ	導体	絶縁体	一般形ケーブル			テープ防鼠形ケーブル				
線心数×導体サイズ mm²	素線/素線径 mm	厚さ mm	シース厚さ mm	仕上外径約 mm	概算質量 kg/km	内部シース厚さ mm	ステンレステープ厚さ 約mm	シース厚さ mm	仕上外径約 mm	概算質量 kg/km
2× 1.25	7/0.45	0.8	1.7	9.5	100	1.0	0.1	1.5	12.0	160
2× 2	7/0.6	0.8	1.7	10.5	130	1.0	0.1	1.5	12.5	200
2× 3.5	7/0.8	0.8	1.7	12.0	170	1.0	0.1	1.5	14.0	250
2× 5.5	7/1.0	1.0	1.7	14.0	240	1.0	0.1	1.5	16.0	330
2×10	19/0.8	1.4	1.7	18.0	390	1.0	0.1	1.5	19.5	500
2×14	7/1.6	1.4	1.7	19.5	500	1.0	0.1	1.5	21	600
2×22	7/2.0	1.6	1.8	23	750	1.0	0.1	1.6	25	850
2×30	19/1.4	1.6	1.9	25	900	1.0	0.1	1.7	27	1100
2×38	7/2.6	1.8	2.1	28	1200	1.0	0.1	1.8	30	1300
2×60	19/2.0	1.8	2.4	33	1700	1.2	0.1	2.0	35	2000
2×100	19/2.6	2.0	2.8	41	2800	1.2	0.1	2.3	42	3000
3× 1.25	7/0.45	0.8	1.7	10.5	120	1.0	0.1	1.5	12.5	190
3× 2	7/0.6	0.8	1.7	11.0	160	1.0	0.1	1.5	13.5	230
3× 3.5	7/0.8	0.8	1.7	12.5	220	1.0	0.1	1.5	14.5	310
3× 5.5	7/1.0	1.0	1.7	14.5	310	1.0	0.1	1.5	16.5	420
4× 1.25	7/0.45	0.8	1.7	11.0	140	1.0	0.1	1.5	13.0	210
4× 2	7/0.6	0.8	1.7	12.0	190	1.0	0.1	1.5	14.0	270
4× 3.5	7/0.8	0.8	1.7	13.5	270	1.0	0.1	1.5	15.5	360
4× 5.5	7/1.0	1.0	1.7	16.0	390	1.0	0.1	1.5	18.0	500
4×10	19/0.8	1.4	1.7	21	650	1.0	0.1	1.6	23	800
6× 1.25	7/0.45	0.8	1.7	13.0	200	1.0	0.1	1.5	15.0	280
6× 2	7/0.6	0.8	1.7	14.5	260	1.0	0.1	1.5	16.0	360
6× 3.5	7/0.8	0.8	1.7	16.0	390	1.0	0.1	1.5	18.0	490
6× 5.5	7/1.0	1.0	1.7	19.0	550	1.0	0.1	1.5	21	700
8× 1.25	7/0.45	0.8	1.7	14.0	250	1.0	0.1	1.5	16.0	340
8× 2	7/0.6	0.8	1.7	15.5	340	1.0	0.1	1.5	17.0	440
8× 3.5	7/0.8	0.8	1.7	17.0	490	1.0	0.1	1.5	19.0	600
8× 5.5	7/1.0	1.0	1.7	21	700	1.0	0.1	1.6	23	850
12× 2	7/0.6	0.8	1.7	18.0	470	1.0	0.1	1.5	20	600
12× 3.5	7/0.8	0.8	1.7	21	700	1.0	0.1	1.6	23	850
12× 5.5	7/1.0	1.0	1.9	25	1100	1.0	0.1	1.7	27	1200
19× 2	7/0.6	0.8	1.7	21	650	1.0	0.1	1.6	23	800
19× 3.5	7/0.8	0.8	1.9	25	1000	1.0	0.1	1.7	27	1200
19× 5.5	7/1.0	1.0	2.2	30	1600	1.2	0.1	1.9	33	1800
30× 2	7/0.6	0.8	2.0	26	1000	1.0	0.1	1.8	29	1200
30× 3.5	7/0.8	0.8	2.3	31	1600	1.2	0.1	1.9	33	1800
30× 5.5	7/1.0	1.0	2.7	38	2500	1.2	0.1	2.2	40	2700

備考１）定尺は300mです。
　　２）シース材に防鼠処理を施した防鼠形信号用ビニルケーブル〔RP-SVV〕の構造寸法及び概算質量は一般形ケーブルと同一です。

●高圧絶縁電線

高圧屋外用ポリエチレン絶縁電線〔OE，Aℓ-OE，ACSR-OE〕
高圧屋外用架橋ポリエチレン絶縁電線〔OC，Aℓ-OC，ACSR-OC〕

種類	サイズ mm又は mm²	導体 素線数/素線径mm又は形状 硬銅	硬アルミ AAAC	ACSR 鋼心	ACSR アルミ	最小引張荷重 kN OE	OC	抵抗（20℃） Ω/km	より外径 mm	絶縁体厚さ mm	仕上外径約 mm	概算質量 kg/km	定尺 m
OE OC	5.0	1/5.0	…	…	…	7.4	7.4	0.932	…	2.0	9.0	210	300
	22	7/2.0	…	…	…	8.7	8.7	0.849	6.0	2.0	10.0	240	300
	38	7/2.6	…	…	…	14.5	14.5	0.502	7.8	2.0	12.0	390	300
	60	19/2.0	…	…	…	23.6	23.6	0.313	10.0	2.5	15.0	600	300
	100	19/2.6	…	…	…	39.3	39.3	0.185	13.0	2.5	18.0	1000	300
	150	19/3.2	…	…	…	…	52.8	0.122	16.0	2.5	21	1500	300
Aℓ-OE Aℓ-OC	200	…	19/SB	…	…	26.3	26.3	0.150	17.0	3.0	23	750	300
ACSR-OE ACSR-OC	25	…	…	1/2.3	6/SB	8.9	8.9	1.19	6.3	2.0	10.5	150	900
	32	…	…	1/2.6	6/SB	11.2	11.2	0.928	7.2	2.0	11.5	185	900
	58	…	…	1/3.5	6/SB	19.4	19.4	0.512	9.7	2.5	15.0	330	600
	95	…	…	1/3.5	6/SB	23.1	23.1	0.313	12.0	2.5	17.0	450	300
	120	…	…	1/4.2	6/SB	30.7	30.7	0.250	13.6	2.5	19.0	550	300

〔OE, Aℓ-OE, ACSR-OE〕

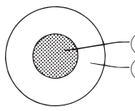

①導　体：硬銅，硬アルミ，ACSR
②絶縁体：耐候性PE〔黒〕

〔OC, Aℓ-OC, ACSR-OC〕

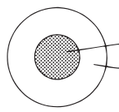

①導　体：硬銅，硬アルミ，ACSR
②絶縁体：耐候性XLPE〔黒〕

備考：導体上に必要によってセパレータを施す場合があります。

〔難着雪形〕

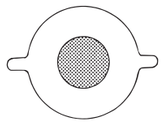

高圧縁廻し用架橋ポリエチレン絶縁電線〔JC〕

サイズ	導体			絶縁体	仕上	概算	定尺
	素線/素数/線径	抵抗(20℃)	より外径	厚さ	外径約	質量	
mm²	mm	Ω/km	mm	mm	mm	kg/km	m
22	19/1.2	0.851	6.0	2.0	10.0	240	300
38	19/1.6	0.479	8.0	2.5	13.0	420	300
60	37/1.4	0.321	9.8	2.5	15.0	600	300
100	61/1.4	0.194	12.6	2.5	18.0	950	300
150	75/1.6	0.119	16.3	2.5	22	1500	300

〔JC〕

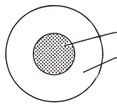

①導　体：軟銅より線
②絶縁体：耐候性XLPE〔黒〕

高圧引下用架橋ポリエチレン絶縁電線〔PDC〕

サイズ	導体			絶縁体	仕上	概算	定尺
	素線/素数/線径	抵抗(20℃)	より外径	厚さ	外径約	質量	
mm又は mm²	mm	Ω/km	mm	mm	mm	kg/km	m
2.6	1/2.6	3.35	…	3.0	8.6	90	300
5.5	7/1.0	3.33	3.0	3.0	9.0	100	300
8	7/1.2	2.31	3.6	3.0	9.6	130	300
14	7/1.6	1.30	4.8	3.0	11.0	200	300
22	7/2.0	0.824	6.0	3.0	12.0	280	300
38	7/2.6	0.487	7.8	3.0	14.0	430	300

〔PDC〕

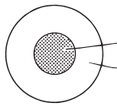

①導　体：軟銅
②絶縁体：耐候性XLPE〔黒〕

●高圧電力用ケーブル

6600V 架橋ポリエチレン絶縁ビニルシースケーブル単心　〔6kV-CV(3層)〕
6600V 架橋ポリエチレン絶縁ビニルシースケーブルトリプレックス形　〔6kV-CVT(3層)〕

導体			絶縁体	単心			トリプレックス形（単心3個より形）				定尺
							シース				
サイズ mm²	形状	より外径 mm	厚さ mm	シース厚さ mm	仕上外径 約mm	概算質量 kg/km	厚さ mm	外径 約mm	仕上外径 約mm	概算質量 kg/km	m
22	円圧	5.5	4.0	1.9	19.5	550	2.0	19.5	42	1600	300
38	円圧	7.3	4.0	2.0	22	700	2.1	22	46	2200	300
60	円圧	9.3	4.0	2.1	24	950	2.3	24	51	3000	300
100	円圧	12.0	4.0	2.2	27	1400	2.5	27	58	4300	200
150	円圧	14.7	4.0	2.3	30	1900	2.6	30	65	6000	200
200	円圧	17.0	4.5	2.4	33	2500	2.9	34	73	7500	150
250	円圧	19.0	4.5	2.5	35	3000	3.0	36	78	9000	150
325	円圧	21.7	4.5	2.6	38	3700	3.2	39	85	11500	150
400	円圧	24.1	4.5	2.7	41	4500	3.3	42	90	14000	150

〔22kV-CV単心〕

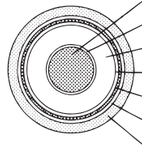

①導　体：軟銅円形圧縮より線
②内　導：半導電層〔黒〕
③絶縁体：XLPE〔白(自然色)〕
④外　導：押出外部半導電層〔黒〕
⑤遮へい：軟銅テープ重ね巻き
⑥押　え：テープ
⑦シース：PVC〔黒〕

〔トリプレックス形〕

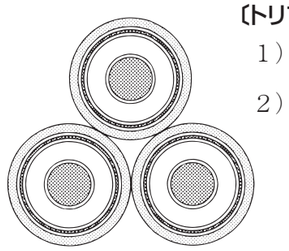

1）トリプレックスケーブルは単心ケーブル（但しシース厚さは異なる）を3条より合わせたものです。
2）線心識別は遮へい銅テープ⑤上に施す標識テープ色で表わし，その色は白，赤，青とします。

6600V 架橋ポリエチレン絶縁ビニルシースケーブル丸形多心　〔6kV-CV(3層)〕
6600V 架橋ポリエチレン絶縁ビニルシース防食 YC ケーブル　〔YC6kV-CV(3層)SZV〕

導体			絶縁体		丸形３心ケーブル			YC ケーブル３心						定尺
サイズ mm²	形状	より外径 mm	厚さ mm	外径 mm	シース厚さ mm	仕上外径約 mm	概算質量 kg/km	内部シース厚さ mm	スチールコルゲート 板厚 mm	スチールコルゲート 外径約 mm	防食シース厚さ mm	仕上外径約 mm	概算質量 kg/km	m
22	円圧	5.5	4.0	13.5	2.6	39	1700	2.5	0.4	47	2.5	52	2800	300
38	円圧	7.3	4.0	15.3	2.8	43	2300	2.7	0.4	53	2.5	58	3300	300
60	円圧	9.3	4.0	17.3	3.0	48	3200	…	…	…	…	…	…	300
100	円圧	12.0	4.0	20.0	3.2	54	4500	…	…	…	…	…	…	200

〔6kV-CV丸形3心〕

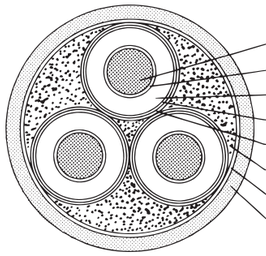

①導　体：軟銅円形圧縮より線
②内　導：半導電層〔黒〕
③絶縁体：XLPE〔白(自然色)〕
④外　導：押出外部半導電層〔黒〕
⑤遮へい：軟銅テープ重ね巻き（各心遮へい）
⑥介　在：介在物
⑦押　え：テープ
⑧シース：PVC〔黒〕
線心識別：押出外部半導電層④上に施す標識テープ色で表わし，その色は白，赤，青とします。

〔YC6kV-CVSZV〕

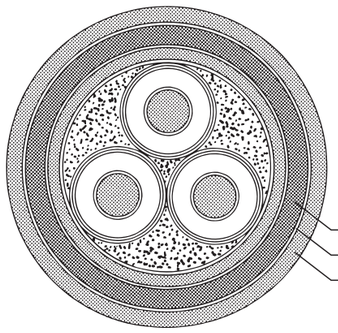

⑨が い 装：コルゲート鋼管（波付鋼管）
⑩表面処理：すずめっき
⑪防 食 層：PVC〔黒〕

●特別高圧電力用ケーブル

22000V 架橋ポリエチレン絶縁ビニルシースケーブル単心，トリプレックス形〔22kV-CV，22kV-CVT〕

導体			絶縁体	単心			トリプレックス形(単心３個より形)				定尺
サイズ mm²	形状	より外径 mm	厚さ mm	シース厚さ mm	仕上外径約 mm	概算質量 kg/km	シース 厚さmm	シース 外径約mm	仕上外径約mm	概算質量 kg/km	m
60	円圧	9.3	7.0	3.0	32	1400	3.0	32	69	4300	300
100	円圧	12.0	7.0	3.0	34	1900	3.0	34	74	5500	200
150	円圧	14.7	7.0	3.0	37	2400	3.0	37	80	7500	150
200	円圧	17.0	7.0	3.0	39	2900	3.0	39	84	9000	150
250	円圧	19.0	7.0	3.0	42	3400	3.5	42	91	10500	150
325	円圧	21.7	7.0	3.0	45	4200	3.5	45	97	13000	150

〔22kV-CV単心〕

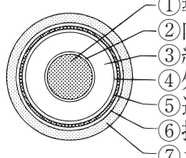

①導　体：軟銅円形圧縮より線
②内　導：半導電層〔黒〕
③絶縁体：XLPE〔白(自然色)〕
④外　導：押出外部半導電層〔黒〕
⑤遮へい：軟銅テープ重ね巻き
⑥押　え：テープ
⑦シース：PVC〔黒〕

〔トリプレックス形〕

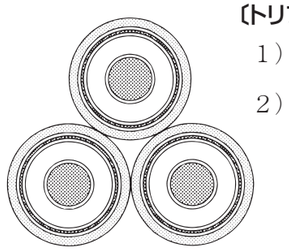

1）トリプレックスケーブルは単心ケーブル（但しシース厚さは異なる）を３条より合わせたものです。
2）線心識別は遮へい銅テープ⑤上に施す標識テープ色で表わし，その色は白，赤，青とします。

●一般被覆電線特性表

項目及び適用品種			特　　性	試験方法適用項 規格番号	試験方法適用項 項
導体引張荷重（OW，DV，OE，OC）			構造表記載の値以上	JIS C 3002	5
導体抵抗（20℃）			構造表記載の値以下	JIS C 3005	4.4
耐電圧	金属被覆なし	水　中	別表の値×１分間耐圧	JIS C 3005	4.6a）
		空　中	別表の値×１分間耐圧		4.6b）
		スパークテスト	別表の値×0.15秒間以上耐圧		4.6c）
	金属被覆あり	低圧ケーブル	別表の値×１分間耐圧		4.6b）
		高圧，特高ケーブル	別表の値×10分間耐圧		4.6c）
絶縁抵抗	常温（OW 以外の電線）		別表の値以上	JIS C 3005	4.7.1
	高温（OW 以外のビニル系絶縁電線）		別表の値以上		4.7.2
沿面耐電圧（高圧及び特別高圧絶縁電線）			5kV ×１分間（沿面長さ10cm）	JIS C 3005	4.12
耐トラッキング（同上）４kV 印加，塩水噴霧101回			表面の漏れ電流0.5A 以内		4.13
絶縁体及びシースの引張り	常温（16～32℃）		別表の値以上	JIS C 3005	4.16
	加熱		残率が別表の値以上		4.17
	耐油（OW，DV を除くビニル）		残率が別表の値以上		4.18
巻付加熱	325mm²以下のビニル絶縁電線及び100mm²以下のビニル絶縁ケーブル		別表の条件で巻付け１時間加熱	JIS C 3005	4.19
低温巻付			別表の温度×１時間冷却後巻付け		4.20
加熱収縮（IV 及び VV100mm²以下の単心）			100±２℃×１時間，収縮３％以下		4.21
耐寒（ビニルシース及びポリエチレンシース）			別表の温度で打撃，破壊不可		4.22
加熱変形（ビニル及びポリエチレン）			別表の値以下（30分間加熱）		4.23
難燃（OW 以外のビニル，難燃ポリエチレン）			60秒以内自然消炎		4.26
自己支持形ケーブル吊線引張荷重			別表の値以上	JIS C 3002	5
YC ケーブル	耐圧縮性（300kPa にて圧縮）		鋼管外径の変形率５％以下	JCS　4385	6.9
	屈曲性（外径の20倍の円筒に巻付け）		５回繰り返し屈曲，亀裂不可		6.10

低圧電線試験電圧 kV

導体サイズ mm²	長尺試験導体大地間加電圧 DV 屋内絶縁電線	金属被覆のないケーブル 制御用	金属被覆のないケーブル その他	遮へい及び YC ケーブル	長尺試験導体相互間加電圧 金属被覆のないケーブル DV	金属被覆のないケーブル VV	試験片加電圧 OW	スパークテスト OW	スパークテスト 屋内用絶縁電線
8	1.5	2.0	1.5	2.0	3.0	3.0	3.0	3.0	7.5
38	2.5	…	2.5	2.5	4.0	5.0	3.0	3.0	12.5
100	2.5	…	2.5	2.5	…	5.0	3.0	3.0	12.5
250	3.0	…	3.0	3.0	…	6.0	3.0	…	15.0

高圧電線試験電圧 kV

品　種		枠耐圧	試験片
絶縁電線	高圧屋外用	12	…
	特高屋外用	25	…
ケーブル	6kV-CV	17	…
	22kV-CV	30	…

絶縁抵抗 MΩ・km

導体サイズ mm²	ビニル（OW を除く） 非耐熱性 20℃	非耐熱性 60℃	耐熱性 20℃	耐熱性 75℃	ポリエチレン（常温） 低圧	高圧 6kV	特別高圧 22kV
8	50	0.15	50	0.05	2000	…	…
38	40	0.1	40	0.04	1500	2000	…
100	30	0.07	30	0.03	1500	1500	2000
250	20	0.05	20	0.02	1000	1500	1500

絶縁抵抗温度換算係数

温度 ℃	ビニル系
8	0.52
12	0.60
16	0.74
20	1.00
24	1.55
28	2.52
32	4.25

絶縁体及びシース特性

項目	品種	ビニル 一般 絶縁	ビニル 一般 シース	ビニル 耐寒シース	ビニル 耐熱 絶縁	ビニル 耐熱 シース	ビニル 特殊耐熱	ポリエチレン 一般 絶縁	ポリエチレン 一般 シース	ポリエチレン 架橋 低圧	ポリエチレン 架橋 高圧
常温	引張強さ MPa	10			15			10			
	伸　び　%	100	120		150	200	150	350		200	350
加熱	温度℃×時間 h	100±2×48			120±3×120			90±2×96		120±3×96	
	引張強さ残率　%	85			90			80		80	
	伸び残率　%	80			80	80	85	65		80	
耐油	温度℃×時間 h	70±2×4			85±2×4		…	…			
	引張強さ残率　%	80（22mm²未満の絶縁体は85）						…			
	伸び残率　%	60（22mm²未満の絶縁体は85）						…			
巻付加熱温度　℃		120±3					150	…			
低温巻付温度　℃		-10±1	…		−10	…	−10	…			
耐寒試験温度　℃		…	-15±0.5	−35	…	−15	…	…	-50（耐燃ポリエチレンは−15）		…
加熱変形	温度　℃	120±3					140±3	75±3		120±3	
	変形率　%	50（OW，DV は30）			30		30	10		40	

巻付試験円筒径及び巻付け回数

項目	品種 / 断面積・仕上り外径	OW 2.6mm 以下	OW 3.2mm 以上	その他のビニル絶縁体 8mm² 以下	14～22mm²	38～60mm²	100mm²	150～250mm²	325mm²	ビニルシース 15mm 未満	15mm 以上 20mm 未満	20mm 以上
巻付加熱	円筒径（倍数）	４倍	８倍	１倍	２　倍			５倍		５倍	８倍	10倍
	巻付け回数	６回	1/2回	６回		１回	1/2回			６回	1/2回	
低温巻付	円筒径（倍数）	４倍	８倍	３倍	４倍	５倍		６倍		…		
	巻付け回数	６回	1/2回	６回	３回	1/2回				…		

加熱変形試験絶縁体荷重　N

導体サイズ mm²	ビニル絶縁体 OW	ビニル絶縁体 その他	ポリエチレン絶縁体 低圧	高圧絶縁電線	高圧・特高ケーブル 6kV	高圧・特高ケーブル 22kV
8	5	5	10	…	…	…
38	5	7	15	…	34	…
100	7	15	25	25	44	59
250	…	20	29	30	44	69

シース荷重　N

外径 mm	ビニル	ポリエチレン
8～ 9.9	7	10
10～11.9	7	15
12～19.9	10	15
20～24.9	10	20
25～29.9	10	25
30～34.9	10	29
35～44.9	10	34
45以上	10	39

●通信弱電計装用ケーブル

構内通信用星ポリエチレン絶縁ビニルシースケーブル　〔TKEV〕
市内通信用星ポリエチレン絶縁ポリエチレンシース遮へい付ケーブル　〔CCP-AP〕

導体サイズ			0.5mm			0.65mm		
絶縁体厚さ			約0.15mm			約0.20mm		
種類		対数	シース厚さ mm	仕上外径 約mm	概算質量 kg/km	シース厚さ mm	仕上外径 約mm	概算質量 kg/km
ビニルシースケーブル	TKEV	10P	1.0	7.8	80	1.0	9.4	120
		20P	1.0	11.5	140	1.0	14.0	220
		30P	1.0	12.0	180	1.0	14.5	280
		50P	1.1	14.5	290	1.2	19.0	470
ポリエチレンシースケーブル	CCP-AP	10P	1.7	11.5	110	1.7	13.0	150
		20P	1.7	14.5	170	1.7	17.0	260
		30P	1.7	15.0	210	1.7	17.5	320
		50P	1.7	17.5	320	1.7	22	500

備考１）市内電話回路，構内電話回路，屋内電話回路に用いる全線心着色識別のケーブルです。また，弱電計装用及び有線放送用にも利用できます。なお，ポリエチレンシースケーブルは，屋内の露出配線には用いないで下さい。
２）対の構成はカッドよりとし，絶縁体の色は黒，白，茶及びカッド識別色とします。
３）10対ケーブルはカッド線心を必要数より合わせます。
４）20対以上のケーブルはユニット構成とし，その単位は10対（５カッド）で，カッドの識別は，カッド識別色で表し，青，黄，緑，赤，紫とします。
５）ユニットの識別はユニットの粗巻テープの色で表します。
６）波付鋼管がい装 YC ケーブルは別途お問い合わせ下さい。
７）10P の CCP-AP はアルミテープ遮へい，20P 以上の CCP-AP はアルミラミネートシース遮へいです。

カッド識別（絶縁体色別）

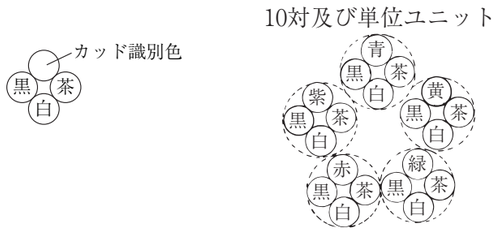

ユニット識別（粗巻テープ色別）

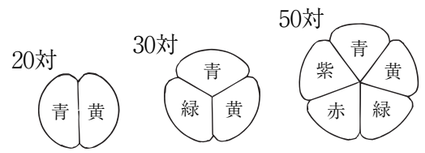

電話用ポリエチレン絶縁ビニルシースケーブル　〔TIEV-B〕

サイズ 導体直径 mm ×対数	絶縁体厚さ mm	シース厚さ mm	仕上外径 約 mm	概算質量 kg/km	定尺 m
4C ×0.65	0.20	1.6	5.8	39	100

備考1）TIEV-B は埋込用を示します。
2）線心識別

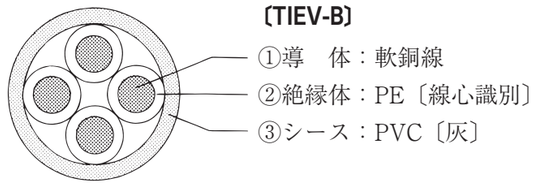

屋内通信用ビニル絶縁平形電線　〔TIVF〕

サイズ 導体直径 mm ×線心数	絶縁体厚さ mm	仕上外径 mm 短径 約	仕上外径 mm 並列長径 標準	仕上外径 mm 並列長径 最大	概算質量 kg/km	定尺 m
0.65× 2C	0.6	1.85	4.0	4.3	13	200
0.8 × 2C	0.6	2.0	4.3	4.6	16	200

備考：線心識別は，電線1線心の表面印字によります。

着色識別ポリエチレン絶縁ビニルシースケーブル〔FCPEV〕

導体	サイズ　0.65mm			サイズ　0.9mm			サイズ　1.2mm		
絶縁体	厚さ　0.18mm			厚さ　0.23mm			厚さ　0.3mm		
対数 P	シース厚さ mm	仕上外径 約 mm	概算質量 kg/km	シース厚さ mm	仕上外径 約 mm	概算質量 kg/km	シース厚さ mm	仕上外径 約 mm	概算質量 kg/km
1	1.0	4.4	24	1.0	5.1	33	1.0	5.9	47
2	1.0	5.5	36	1.0	6.6	55	1.0	7.9	80
3	1.0	5.8	44	1.0	7.0	70	1.0	8.4	110
5	1.0	6.8	60	1.0	8.3	100	1.0	10.0	160
7	1.0	7.4	80	1.0	9.1	130	1.0	11.5	210
10	1.0	8.8	110	1.0	11.0	180	1.0	13.5	290
15	…	…	…	1.0	12.5	250	1.1	17.0	430
20	1.0	11.0	180	1.1	14.5	330	1.2	18.5	550
30	1.0	13.0	260	1.2	17.5	480	1.4	23	800
50	1.1	16.5	420	1.4	22	800	1.6	30	1400

備考１）10対以下のケーブルは対より線心を必要数より合わせます。
　　２）対よりの線心（対）識別

対番号		1	2	3	4	5	6	7	8	9	10
絶縁体の色	第１線心	青	黄	緑	赤	紫	青	黄	緑	赤	紫
	第２線心	白					茶				

　　３）15対以上のケーブルはユニット構成とし，その単位は５対で対の識別は，次のとおりです。

対番号		1	2	3	4	5
絶縁体の色	第１線心	青	黄	緑	赤	紫
	第２線心	白				

　　４）ユニットの識別はユニットの粗巻テープの色で表し，次のとおりです。

5対ユニット番号	1	2	3	4	5	6	7	8	9	10
ユニットの粗巻テープの色	青	黄	緑	赤	紫	青	黄	緑	赤	紫
						白				

〔FCPEV〕

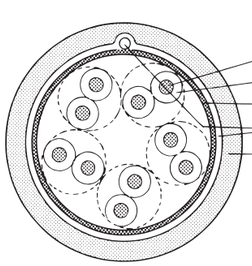

①導　体：軟銅線
②絶縁体：PE〔線心識別〕
③押　え：テープ
④遮へい：片面アルミ箔張付プラスチックテープ＋ドレンワイヤー
⑤シース：PVC〔黒〕

マイクロホン用ビニル絶縁ビニルシースコード〔MVVS〕

導体	サイズ0.5mm²			サイズ0.75mm²			サイズ1.25mm²			サイズ２mm²			定尺
	構成20/0.18mm			構成30/0.18mm			構成50/0.18mm			構成37/0.26mm			
	外径約0.9mm			外径約1.1mm			外径約1.5mm			外径約1.8mm			
絶縁体	厚さ0.4mm			厚さ0.4mm			厚さ0.5mm			厚さ0.5mm			
線心数	シース厚さ mm	仕上外径 約 mm	概算質量 kg/km	シース厚さ mm	仕上外径 約 mm	概算質量 kg/km	シース厚さ mm	仕上外径 約 mm	概算質量 kg/km	シース厚さ mm	仕上外径 約 mm	概算質量 kg/km	m
１C	0.9	4.1	27	0.9	4.3	31	0.9	4.9	41	0.9	5.2	49	100
２C	0.9	5.8	50	0.9	6.2	65	0.9	7.4	85	0.9	8.0	110	100
３C	0.9	6.1	55	0.9	6.5	70	0.9	7.8	100	0.9	8.4	130	100
４C	0.9	6.5	70	0.9	7.0	85	0.9	8.4	120	0.9	9.2	160	100

備考：マイクロホンコードのリード線に用います。

〔MVVS単心〕

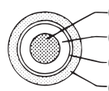

①導　体：軟銅集合より線
②絶縁体：PVC〔黒〕
③遮へい：軟銅編組
④シース：PVC〔灰〕

〔MVVS多心〕

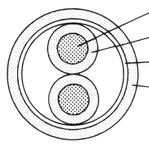

①導　体：軟銅集合より線
②絶縁体：PVC〔線心識別〕
③遮へい：軟銅編組
④シース：PVC〔灰〕
線心識別：２C…黒，白
　　３C…黒，白，赤
　　４C…黒，白，赤，緑

電子ボタン電話用ビニルシースケーブル〔YET〕

導体	サイズ　0.4mm			サイズ　0.5mm			サイズ　0.65mm		
絶縁体	厚さ　0.13mm			厚さ　0.15mm			厚さ　0.2mm		
対数 P	シース厚さ mm	仕上外径 約 mm	概算質量 kg/km	シース厚さ mm	仕上外径 約 mm	概算質量 kg/km	シース厚さ mm	仕上外径 約 mm	概算質量 kg/km
1	…	…	…	0.6	3.0	11	0.6	3.5	15
2	0.6	3.6	13	0.6	4.0	17	0.6	4.7	25
3	0.6	3.8	17	0.6	4.2	22	0.6	5.0	33
4	0.6	4.2	20	0.6	4.6	27	0.6	5.5	41

備考１）本ケーブルは対より線心を必要数より合わせます。
　　２）対より線心（対）識別

対番号		1	2	3	4
絶縁体の色	第１線心	青	茶	黄	赤
	第２線心	白	黒	緑	紫

〔YET〕

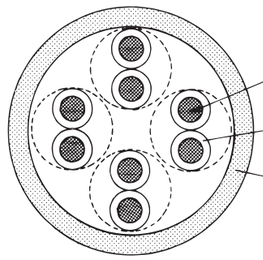

①導　体：軟銅線
②絶縁体：PE〔線心識別〕
③シース：PVC〔灰〕

エンハンストカテゴリー５ケーブル UTP ケーブル〔YTPC5E〕

導体	サイズ　0.52mm		
絶縁体	厚　さ　0.20mm		
対数 P	シース 厚　さ mm	仕上 外径 約mm	概算 質量 kg/km
4	0.45	5.5	31

備考１）本ケーブルは対より線心を４対より合わせます。
　　２）対より線心（対）識別

対番号		1	2	3	4
絶縁体の色	第１線心	青	橙	緑	茶
	第２線心※	白(青)	白(橙)	白(緑)	白(茶)

※ 表中の文字は絶縁体色を示し，（　）内はストライプ色を示します。

〔YTPC5E〕

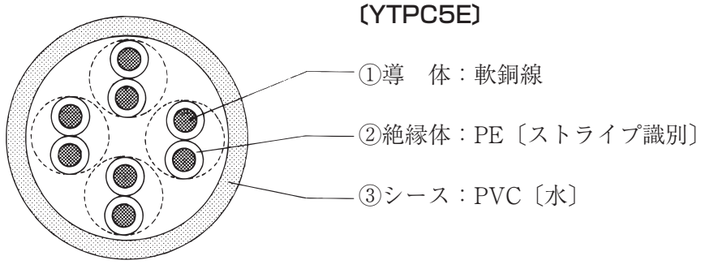

●ホームマルチメディアケーブル

シース型〔HMC-R〕

ケーブルの組み合わせ　※１） 種　　類	本数	合計本数	仕上外径約 mm	概算質量 kg/km	定尺 m
LAN 用ケーブル	2	3	16.5	180	100
同 軸 ケ ー ブ ル	1				

※１）LAN 用ケーブル：YTPC５E（エンハンストカテゴリー５ケーブル）
　　同軸ケーブル　：S-5C-FB

〔HMC-R〕

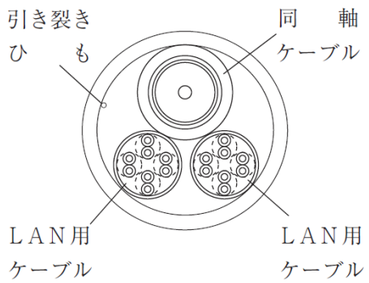

●通信弱電計装用ケーブル電気特性

項　　目			通信用						
			TKEV CCP	FCPEV	TIEV-B	TIVF	MVVS	YET	YTPC5E
導体抵抗 Ω/km以下			別表						
導体抵抗不平衡 %以下			…	…	…	…	…	…	5
絶縁体耐電圧	直流電圧（１分間）V		500	…	…	…	…	500	500
	交流電圧（１分間）V	単線0.65mm 以下	350	350	350	600	…	350	350
		単線0.8～1.0mm	…	500	…	600	…	…	…
		その他（含，より線）	…	500	…	…	500	…	…
絶縁抵抗 MΩ･km以上			1000	5000	1000	20	5	1000	150
平均静電容量（1kHz）nF/km		50P 以下	60	80※	…	…	…	65	56
静電結合（1kHz）	実回線間 PF/500m	平均値(50P 以下除外)	150	…	…	…	…	50	…
		最大値	800	…	…	…	…	200	…
	対地間 PF/100m	最大値	…	…	…	…	…	…	330

備考：導体抵抗の別表は５頁を参照して下さい。
※　５P 以下は平均100nF/km 以下（FCPEV）

通信弱電計装用ケーブル絶縁体及びシース特性

項　　目				TKEV	CCP	FCPEV	TIEV-B	TIVF	MVVS	YET	YTPC5E
絶縁体	常温	引張強さ	MPa	10		10	10	10	10	10	
		伸　び	%	350	350	350	300	100	100	350	350
	加熱	加熱温度	℃	90	90	90	90	100	100	90	90
		加熱時間	h	96	96	96	96	120	48	96	96
		強さ残率	%	80	80	80	80	70	85	80	80
		伸び残率	%	65	65	65	60	60	80	65	65
		揮発減量	%	…		…	…	10	…	…	…
	加熱変形	温　度	℃	…		…	…	…	…	…	…
		変形率	%	…		…	…	…	…	…	…
	巻付加熱	温　度	℃	…		…	…	120	…	…	…
		時　間	h	…		…	…	1	…	…	…
	低温巻付温度		℃	…		…	…	…	…	…	…
	耐寒打撃温度		℃	…		…	…	－20	…	…	…
	難　燃			…		…	…	自消	…	…	…
シース	常温	引張強さ	MPa	10	10	10	10	…	10	10	
		伸び	%	120	350	120	100	…	120	120	120
	加熱	加熱温度	℃	100	90	100	100	…	100	100	
		加熱時間	h	48	96	48	48	…	48	48	48
		強さ残率	%	85	80	85	85	…	85	85	85
		伸び残率	%	80	65	80	80	…	80	80	80
	耐油	加熱温度	℃	…		70	70	…	…	…	
		加熱時間	h	…		4	4	…	…	…	
		強さ残率	%	…		80	80	…	…	…	…
		伸び残率	%	…		60	60	…	…	…	…
	加熱変形	温　度	℃	120	…	120	120	…	…	120	120
		変形率	%	50	…	50	50	…	…	50	50
	巻付加熱温度		℃	…		…	…	…	…	…	…
	低温巻付温度		℃	…		－15	…	…	－10	…	－20
	耐寒打撃温度		℃	－15	－50	…	…	…	…	－15	－15
	難　燃			…		自消	…	…	…	自消	

UTP ケーブル（YTPC5E）特性表 (1)

項目			特性値
伝搬遅延 ns/100m	最大	1MHz	570
		10MHz	545
		100MHz	538
最大遅延差 ns/100m	最大	1MHz	45
		10MHz	
		100MHz	
特性インピーダンス　Ω		1～100MHz	100±15
反射減衰量　dB/100m	最小	1～10MHz	20＋5 log(f)
		10～20MHz	25
		20～100MHz	25－7 log(f/20)
挿入損失 dB/100m	最大	1MHz	2.0
		4MHz	4.1
		8MHz	5.8
		10MHz	6.5
		16MHz	8.2
		20MHz	9.3
		25MHz	10.4
		31.25MHz	11.7
		62.5MHz	17.0
		100MHz	22.0
近瑞漏話減衰量 dB/100m	最小	1MHz	65.3
		4MHz	56.3
		8MHz	51.8
		10MHz	50.3
		16MHz	47.2
		20MHz	45.8
		25MHz	44.3
		31.25MHz	42.9
		62.5MHz	38.4
		100MHz	35.3

f：周波数

UTP ケーブル（YTPC5E）特性表 (2)

項目			特性値
電力和近端漏話 減衰量	最小	1MHz	62.3dB/100m
		4MHz	53.3dB/100m
		8MHz	48.8dB/100m
		10MHz	47.3dB/100m
		16MHz	44.2dB/100m
		20MHz	42.8dB/100m
		25MHz	41.3dB/100m
		31.25MHz	39.9dB/100m
		62.5MHz	35.4dB/100m
		100MHz	32.3dB/100m
遠端減衰対漏話比	最小	1MHz	63.8dB/100m
		4MHz	51.8dB/100m
		8MHz	45.7dB/100m
		10MHz	43.8dB/100m
		16MHz	39.7dB/100m
		20MHz	37.8dB/100m
		25MHz	35.8dB/100m
		31.25MHz	33.9dB/100m
		62.5MHz	27.9dB/100m
		100MHz	23.8dB/100m
電力和遠端減衰対漏話比	最小	1MHz	60.8dB/100m
		4MHz	48.8dB/100m
		8MHz	42.7dB/100m
		10MHz	40.8dB/100m
		16MHz	36.7dB/100m
		20MHz	34.8dB/100m
		25MHz	32.8dB/100m
		31.25MHz	30.9dB/100m
		62.5MHz	24.9dB/100m
		100MHz	20.8dB/100m

●高周波同軸ケーブル

衛星放送受信屋内用発泡ポリエチレン絶縁箔編組同軸ケーブル　〔EFCX-S-FB〕
高周波機器配線用ポリエチレン絶縁編組同軸ケーブル　〔ECX-2V〕

種類		記号 サイズ	内部導体直径 mm	絶縁体外径 mm	外部導体外径 mm	仕上外径 mm	概算質量 kg/km	定尺 m
テレビ受信用	EFCX	S－5C－FB	1.05	5.0±0.2	約5.8	7.7±0.5	63	100
		S－7C－FB	1.5	7.3±0.3	約8.3	10.2±0.5	100	100
機器用	ECX	3C－2V	0.5	3.1±0.1	約3.8	5.4±0.5	40	100
		5C－2V	0.8	4.9±0.15	約5.5	7.4±0.5	70	100

〔EFCX–S–FB〕

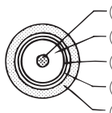

①内部導体：軟銅線
②絶 縁 体：発泡PE〔白〕
③外部導体：両面アルミ箔付テープ
④外部導体：すずめっき軟銅線編組
⑤シ ー ス：PVC〔黒又は灰〕

〔ECX–2V〕

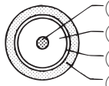

①内部導体：軟銅線
②絶 縁 体：PE〔白〕
③外部導体：軟銅編組
④シ ー ス：PVC〔黒〕

●高周波同軸ケーブル特性表

項目				品種	FB S-5C	FB S-7C	2V 3C	2V 5C
本	導体抵抗（20℃）最大Ω/km			内部導体	21.1	10.4	91.4	35.9
本	耐電圧（交流１分間） V			絶縁体	1000		1000	
本	絶縁抵抗（常温）最小 MΩ·km				1000		1000	
本	特性インピーダンス（10MHz）Ω				75±3		75±3	
本	減衰量最大 dB/km	常温		10MHz	25.0	17.5	48	31
				90MHz	67.6	48.0	…	…
				220MHz	109	78.2	…	…
				470MHz	167	121	…	…
				710MHz	210	153	…	…
				1489MHz	327	242	…	…
				2071MHz	399	298	…	…
				2681MHz	469	352	…	…
				3224MHz	528	398	…	…
線	引張強さ・伸び最小	常温	絶縁体	引張り強さ MPa	…		10	
				伸び %	…		400	
			シース	引張り強さ MPa	10		10	
				伸び %	200		200	
		加熱後	絶縁体（90℃×96H）	強さ残率%	…		80	
				伸び残率%	…		65	
			シース（100℃×48H）	強さ残率%	80		80	
				伸び残率%	80		80	
線	シース耐寒性打撃温度 ℃				−10		…	
線	低温巻付け（６回巻付）			温度℃	…		−25	
				円筒径 mm	…		18	30
線	屈曲性（外径の20倍）屈曲回数				10		…	
線	内部導体密着性（引抜張力）最小N/m				100		…	

備考：S-5C-FB 及び S-7C-FB は，4K8K 放送に対応しています。

参考数値

項目		品種	FB S-5C	FB S-7C
減衰量（常温） dB/km	標準	10MHz	21.7	15.2
		90MHz	58.8	41.7
		220MHz	95.0	68.0
		470MHz	145	105
		710MHz	183	133
		1489MHz	284	210
		2071MHz	347	259
		2681MHz	408	306
		3224MHz	459	346
電圧定在波比	最大		1.7	
	周波数範囲〔MHz〕		10～3224	

●防災ケーブル

JCT 耐火電線用600V ポリエチレン絶縁耐燃ポリエチレンシースケーブル単心〔EM YF-8P 又は FP-C〕

導体 サイズ mm 又は mm²	導体 素線/素数/線径 mm 又は形状	導体 より外径 mm	耐火層 厚さ 約 mm	絶縁体 厚さ mm	シース 厚さ mm	仕上外径 約 mm	概算質量 kg/km	定尺 m
3.5	7/0.8	2.4	0.5	0.8	1.5	8.0	90	300
5.5	7/1.0	3.0	0.5	1.0	1.5	9.0	130	300
8	円圧	3.4	0.5	1.0	1.5	9.4	150	300
14	円圧	4.4	0.5	1.0	1.5	10.5	190	300
22	円圧	5.5	0.5	1.2	1.5	11.9	270	300
38	円圧	7.3	0.5	1.2	1.5	12.5	420	300
60	円圧	9.3	0.5	1.5	1.5	16.5	640	300
100	円圧	12.0	0.5	2.0	1.5	20	1100	300
150	円圧	14.7	0.5	2.0	1.6	23	1600	300

JCT 耐火電線管用600V ポリエチレン絶縁耐燃ポリエチレン一括シースケーブル〔EM YF-8P 又は FP-C〕

導体 サイズ mm 又は mm²	導体 素線/素数/線径 mm 又は形状	導体 より外径 mm	耐火層 厚さ 約 mm	絶縁体 厚さ mm	2心 シース厚さ mm	2心 仕上外径 約 mm	2心 概算質量 kg/km	3心 シース厚さ mm	3心 仕上外径 約 mm	3心 概算質量 kg/km	定尺 m
1.2	1/1.2	…	0.5	0.8	1.5	11.0	110	1.5	11.5	130	300
2	7/0.6	1.8	0.5	0.8	1.5	12.0	130	1.5	13.0	170	300
3.5	7/0.8	2.4	0.5	0.8	1.5	13.5	180	1.5	14.0	230	300
5.5	7/1.0	3.0	0.5	1.0	1.5	15.5	240	1.5	16.5	310	300
8	円圧	3.4	0.5	1.0	1.5	16.0	300	1.5	17.0	390	300
14	円圧	4.4	0.5	1.0	1.5	18.0	430	1.5	19.5	550	300
22	円圧	5.5	0.5	1.2	1.5	21	600	1.5	23	850	300
38	円圧	7.3	0.5	1.2	1.6	25	1000	1.7	27	1400	300
60	円圧	9.3	0.5	1.5	1.9	31	1600	1.9	33	2100	300

JCT 耐火電線管用600V ポリエチレン絶縁耐燃ポリエチレンシース平型ケーブル〔EM YF-8PF 又は FP-C〕

導体 サイズ mm又は mm²	導体 素線/素数/線径 mm	導体 より外径 mm	耐火層 厚さ 約 mm	絶縁体 厚さ mm	シース厚さ mm 2心	シース厚さ mm 3心	仕上外径 約 mm 短径	仕上外径 約 mm 長径 2心	仕上外径 約 mm 長径 3心	概算質量 kg/km 2心	概算質量 kg/km 3心	定尺 m
1.2	1/1.2	…	0.5	0.8	1.5	1.5	6.8	11.0	15.0	90	130	100
1.6	1/1.6	…	0.5	0.8	1.5	1.5	7.2	11.5	16.0	110	160	100
2.0	1/2.0	…	0.5	0.8	1.5	1.5	7.6	12.5	17.0	140	200	100
2	7/0.6	1.8	0.5	0.8	1.5	1.5	7.4	12.0	16.5	120	170	100
3.5	7/0.8	2.4	0.5	0.8	1.5	1.5	8.0	13.0	18.0	160	230	100
5.5	7/1.0	3.0	0.5	1.0	1.5	…	9.0	15.0	…	220	…	…

JCT 耐火電線管用600V ポリエチレン絶縁耐燃ポリエチレン各心シースケーブル〔EM YF-8PD，EM YF-8PT，EM YF-8PQ 又は FP-C〕

導体 サイズ mm²	導体 形状	導体 より外径 mm	耐火層 厚さ 約 mm	絶縁体 厚さ mm	シース 厚さ mm	シース 外径 約 mm	仕上外径 約 mm 2心(D)	仕上外径 約 mm 3心(T)	仕上外径 約 mm 4心(Q)	概算質量 kg/km 2心(D)	概算質量 kg/km 3心(T)	概算質量 kg/km 4心(Q)	定尺 m
14	円圧	4.4	0.5	1.0	1.5	10.5	20	23	25	380	550	750	300
22	円圧	5.5	0.5	1.2	1.5	12.0	23	26	28	550	800	1100	300
38	円圧	7.3	0.5	1.2	1.5	14.0	27	30	…	850	1300	…	300
60	円圧	9.3	0.5	1.5	1.5	16.5	32	36	…	1300	1900	…	300
100	円圧	12.0	0.5	2.0	1.5	20	40	44	…	2200	3100	…	300
150	円圧	14.7	0.5	2.0	1.6	23	46	50	…	3200	4500	…	300
200	円圧	17.0	0.5	2.5	1.7	27	53	57	…	4200	6000	…	200
250	円圧	19.0	0.5	2.5	1.8	29	57	62	…	5000	7500	…	200
325	円圧	21.7	0.5	2.5	1.9	32	63	68	…	6500	9500	…	200

〔YF-8P 単心〕 〔YF-8PF〕

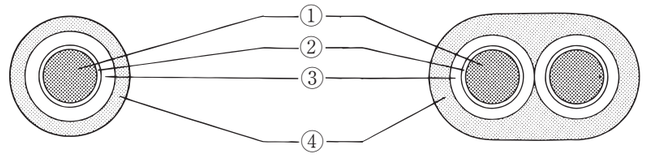

〔YF-8P 一括シースタイプ〕 〔YF-8P 各心シースタイプ〕

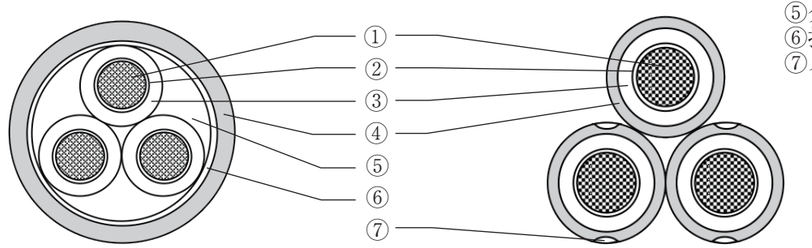

①導　体：軟銅
②耐火層：テープ
③絶縁体：PE〔線心識別〕
④シース：耐燃PE〔黒〕
⑤介　在：介在物
⑥押　え：テープ
⑦ストライプ：耐燃PE

線心識別：絶縁体色　〔シース表面ストライプ色〕

単　心	白
2　心	黒，白
3　心	黒，白，赤
4　心	黒，白，赤，緑

備考１）電線管用の耐火ケーブルは，露出配線，金属電線管配線，金属ダクト配線，多条布設等に使用できます。
２）耐火ケーブルの許容電流は，ポリエチレン絶縁ケーブルの値を用いて下さい。
３）ケーブルは火災が発生すると温度の上昇に伴い導体抵抗が急増します。導体抵抗の増大は電圧降下に影響しますので，サイズの選定に考慮下さい。

〔T℃における導体抵抗〕

$R = R_0 \times \{1 + 0.00393 \times (T - 20)\}$

R：T℃における導体抵抗〔Ω/km〕

R_0：20℃における導体抵抗〔Ω/km〕

例）温度が800℃にまで上昇した場合，

$1 + 0.00393(800 - 20) = 4.07$となり

800℃における導体抵抗は20℃における導体抵抗(R_0)の4.07倍になります。

●耐熱ケーブル

平形タイプ耐熱ケーブル〔YF-4F 又は HP〕

導体 サイズ mm	導体 素線数/素線径 mm	線心数	絶縁体 厚さ mm	シース 厚さ mm	仕上外径 短径×長径 約 mm	概算質量 kg/km
0.9	1/0.9	2 3	0.4	1.0 1.0	3.7×5.4 3.7×7.1	32 44
1.2	1/1.2	2 3	0.4	1.0 1.0	4.0×6.0 4.0×8.0	44 60

同心よりタイプ耐熱ケーブル〔YF-4R 又は HP〕

導体 サイズ mm	導体 素線数/素線径 mm	線心数	絶縁体 厚さ mm	シース 厚さ mm	仕上外径 約 mm	概算質量 kg/km
0.9	1/0.9	4	0.4	1.0	6.2	50
1.2	1/1.2	4	0.4	1.0	6.9	75

対よりタイプ耐熱ケーブル〔YF-4又は HP〕

導体 サイズ mm	導体 素線数/素線径 mm	対数	絶縁体 厚さ mm	シース 厚さ mm	仕上外径 約 mm	概算質量 kg/km
0.9	1/0.9	3	0.25	1.0	7.3	65
		5		1.0	8.6	100
		7		1.0	9.1	130
		10		1.0	11.0	180
		15		1.0	13.0	250
		20		1.0	15.5	330
		30		1.1	17.5	480
1.2	1/1.2	3	0.25	1.0	8.3	100
		5		1.0	9.9	150
		7		1.0	11.0	200
		10		1.0	13.0	280
		15		1.0	15.0	400
		20		1.1	18.0	550
		30		1.2	21	800

●平型タイプ耐熱ケーブル〔YF-4F〕

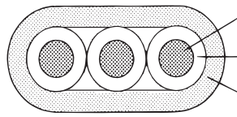

線心識別（絶縁体色）

2心	白，赤
3心	白，赤，青

●同心よりタイプ耐熱ケーブル〔YF-4R〕

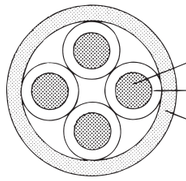

線心識別（絶縁体色）

4心	黒，白，茶，青

●対よりタイプ耐熱ケーブル〔YF-4〕

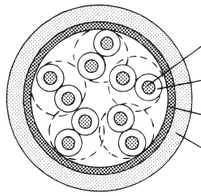

３対以上
対識別（絶縁体色）
対識別は，下記の対番号１番より配列するものとし，26対以上は対番号１番からの繰り返し配列とする。

対　番　号	1	2	3	4	5	6	7	8	9	10	11	12	13	14	15	16	17	18	19	20	21	22	23	24	25
第一種線心	青	黄	緑	赤	紫	青	黄	緑	赤	紫	青	黄	緑	赤	紫	青	黄	緑	赤	紫	青	黄	緑	赤	紫
第二種線心	白					茶					黒					灰					橙				

屋内専用

屋内専用平形タイプ警報用ケーブル〔AE オクナイ（平形）〕

導体サイズ mm	線心数	絶縁体厚さ 約 mm	シース厚さ mm	仕上外径 短径×長径約 mm	概算質量 kg/km
0.9	2 3	0.23	0.6 0.6	2.6×4.0 2.6×5.3	22 31
1.2	2 3	0.25	0.6 0.6	2.9×4.6 2.9×6.3	33 48

屋内専用同心よりタイプ警報用ケーブル〔AE オクナイ（丸形）〕

導体サイズ mm	線心数	絶縁体厚さ 約 mm	シース厚さ mm	仕上外径 約 mm	概算質量 kg/km
0.9	4	0.23	0.6	4.5	37
1.2	4	0.25	0.7	5.6	60

一 般 用

一般用対よりタイプ警報用ケーブル〔AE〕

導体サイズ mm	対　数	絶縁体厚さ 約 mm	シース厚さ mm	仕上外径 約 mm	概算質量 kg/km
0.9	3 5 10 15 20 30	0.23	0.9 0.9 0.9 0.9 1.0 1.1	6.6 7.9 10.5 12.0 15.0 17.0	65 95 170 250 330 480
1.2	3 5 10 15 20 30	0.25	0.9 0.9 0.9 1.0 1.1 1.2	7.7 9.2 12.5 15.0 18.0 21	95 150 280 410 550 800

屋内専用

●屋内専用平形タイプ警報用ケーブル〔AE オクナイ（平形）〕

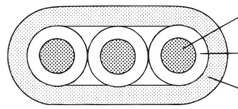

導　体：軟銅線
絶縁体：PE〔線心識別〕
シース：PVC〔アイボリー〕

線心識別（絶縁体色）

2心	白，青
3心	白，茶，青

●屋内専用同心よりタイプ警報用ケーブル〔AE オクナイ（丸形）〕

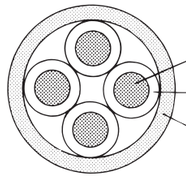

導　体：軟銅線
絶縁体：PE〔線心識別〕
シース：PVC〔アイボリー〕

線心識別（絶縁体色）

4心	黒，白，茶，青

一 般 用

●一般用対よりタイプ警報用ケーブル〔AE〕

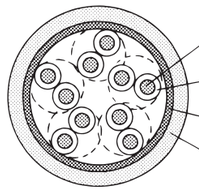

導　体：軟銅線
絶縁体：PE〔対識別〕
押　え：テープ
シース：PVC〔灰〕

対識別（絶縁体色）
対識別は，下記の対番号１番より配列するものとし，26対以上は対番号１番からの繰り返し配列とする。

対番号	1	2	3	4	5	6	7	8	9	10	11	12	13	14	15	16	17	18	19	20	21	22	23	24	25
第一種線心	青	黄	緑	赤	紫	青	黄	緑	赤	紫	青	黄	緑	赤	紫	青	黄	緑	赤	紫	青	黄	緑	赤	紫
第二種線心	白					茶					黒					灰					橙				

●JCT 耐火電線，JCT 耐熱電線特性表

項目			特性	
			低圧耐火〔YF-8P〕	耐熱〔YF-4〕
基本特性			600V-EE と同じ	CPEV と同じ
耐火性 耐熱性	加熱条件	加熱温度	下記の火災温度曲線最終840℃	下記の火災温度曲線最終380℃
		加熱時間	30分	15分
	絶縁抵抗	加熱前	50MΩ以上	50MΩ以上
		加熱５分	…	0.1MΩ以上
		加熱10分	…	0.1MΩ以上
		加熱15分	…	0.1MΩ以上
		加熱30分	0.4MΩ以上	…
	絶縁耐力	加熱前	1500V１分間に耐えること	…
		加熱中	600V に耐えること	250V に耐えること
		加熱直後	1500V１分間に耐えること	…
	燃焼性		加熱炉の内壁より150mm 以上延焼しないこと	

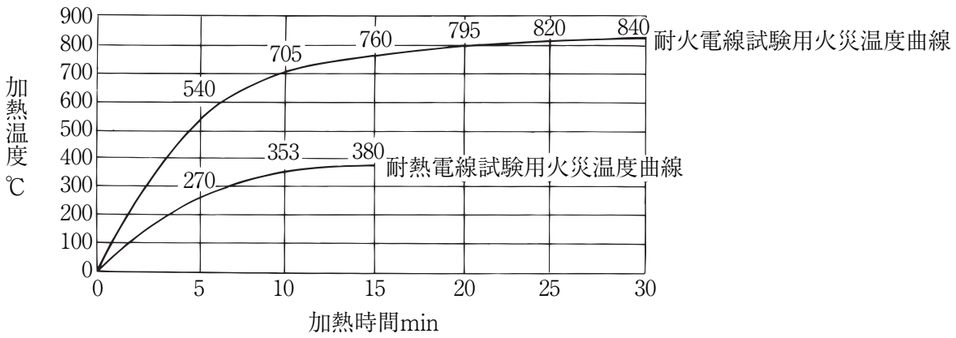

FI 難燃600V ビニル絶縁ビニルシースケーブル〔FI-VV〕
FI 難燃600V 特殊耐熱ビニル絶縁ビニルシースケーブル〔FI-SHVV〕
FI 難燃600V 制御用ビニル絶縁ビニルシースケーブル〔FI-CVV〕
FI 難燃600V 制御用特殊耐熱ビニル絶縁ビニルシースケーブル〔FI-SHCVV〕
FI 難燃600V 架橋ポリエチレン絶縁ビニルシースケーブル〔FI-600V-CV〕
FI 難燃6600V 架橋ポリエチレン絶縁ビニルシースケーブル〔FI-6kV-CV〕
FD 難燃600V ビニル絶縁ビニルシースケーブル〔FD-VV〕
FD 難燃600V 特殊耐熱ビニル絶縁ビニルシースケーブル〔FD-SHVV〕
FD 難燃600V 制御用ビニル絶縁ビニルシースケーブル〔FD-CVV〕
FD 難燃600V 制御用特殊耐熱ビニル絶縁ビニルシースケーブル〔FD-SHCVV〕
FD 難燃6600V 架橋ポリエチレン絶縁ビニルシースケーブル〔FD-6kV-CV〕

備考１）構造は通常のケーブルの材質のみを改良したもので，寸法的には一般品と変わりありません。
２）シースの色は黒とします。
３）FI ケーブルは，JIS C 3521及びIEEE383(1974)による垂直トレイ燃焼試験に合格するものです。
４）FD ケーブルは垂直ダクト燃焼試験（VCD 方式）に合格するものです。

難燃（耐延焼）ケーブル特性

項目＼種類		FI 難燃ケーブル（１種難燃）		FD 難燃ケーブル（２種難燃）	
		PVC 絶縁ケーブル	PE 絶縁ケーブル	PVC 絶縁ケーブル	遮へい付 PE 絶縁ケーブル
基本特性		基本電線と同じ（但し，難燃性は異なる）			
難燃（耐延焼）	燃焼試験種別	垂直トレイ難燃試験（VOT 方式）		垂直ダクト燃焼試験（VCD 方式）	
	燃焼試験室	燃焼試験時にバーナーの火炎が不安定にならないように強制換気を行った室			
	試験装置 トレイ及びダクト（単位 mm）	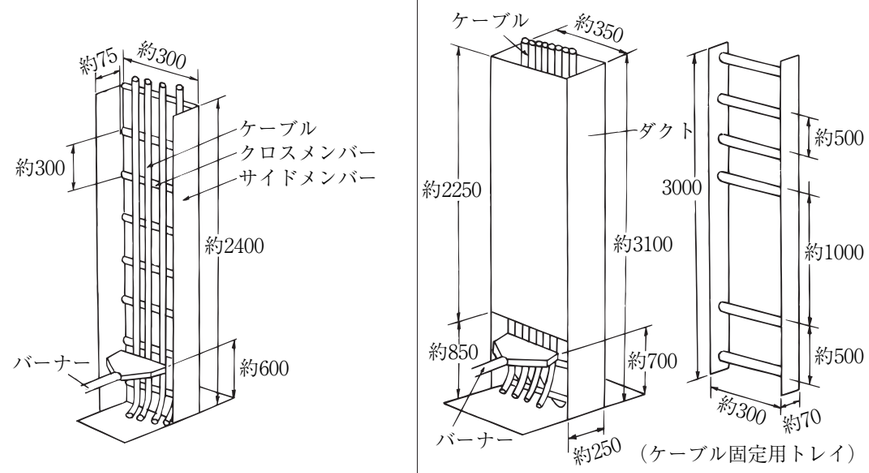			
	燃焼源	炎の長さ約380mm，炎の温度約815℃（バーナー口より約75mm離れた点），単位発熱量17.500Kcal/H の American Gas Furnace Co（A，G，F）製のリボンガスバーナー（型録 No.10×11－55）を，試料前面から約75mm 離して上図の位置に設置。			
	試料の取付（単位 mm）	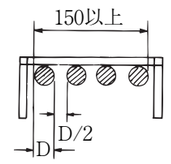		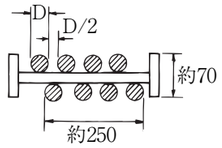	
	燃焼時間	20分間		20分間	12分間
	耐延焼性	試料の最上端迄燃焼せず，バーナー消火後自然消炎			

●低圧移動用電線

300V ビニルコード単心，平形〔VSF，VFF〕

サイズ mm²	導体 素線／素数／線径 mm	計算断面積 mm²	外径約 mm	VSF 絶縁体厚さ mm	VSF 仕上外径約 mm	VSF 概算質量 kg/km	VFF 絶縁体厚さ mm	VFF 仕上外径約 mm	VFF 概算質量 kg/km	定尺 m
0.5	20/0.18	0.509	0.9	0.8	2.5	11	0.8	2.5×5.1	22	100
0.75	30/0.18	0.763	1.1	0.8	2.7	14	0.8	2.7×5.5	28	100
1.25	50/0.18	1.273	1.5	0.8	3.1	20	0.8	3.1×6.3	40	100
2	37/0.26	1.964	1.8	0.8	3.4	28	0.8	3.4×6.9	55	100

備考：線心識別は絶縁体上の突起のみ又は，突起及びストライプ，突起及び表面に施す着色で表します。

〔VFF〕

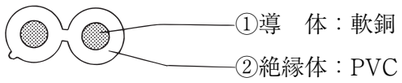

300V ビニル絶縁ビニルキャブタイヤ長円形コード　〔VCTFK〕

導体 サイズ mm²	導体 素線／素数／線径 mm	導体 外径約 mm	絶縁体厚さ mm	2心 シース厚さ mm	2心 仕上外径約 mm	2心 概算質量 kg/km	定尺 m
0.75	30/0.18	1.1	0.6	1.0	4.3×6.6	45	100
1.25	50/0.18	1.5	0.6	1.0	4.7×7.4	55	100
2	37/0.26	1.8	0.6	1.0	5.0×8.0	75	100

備考：線心識別は絶縁体の色で表し，黒，白とします。

〔VCTFK〕

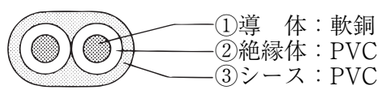

300V ビニル絶縁ビニルキャブタイヤ丸形コード　〔VCTF〕

導体 サイズ mm²	導体 素線／素数／線径 本/mm	導体 外径約 mm	絶縁体厚さ mm	2心 シース厚さ mm	2心 仕上外径約 mm	2心 概算質量 kg/km	3心 シース厚さ mm	3心 仕上外径約 mm	3心 概算質量 kg/km	4心 シース厚さ mm	4心 仕上外径約 mm	4心 概算質量 kg/km	定尺 m
0.3	12/0.18	0.7	0.4	0.8	4.6	28	0.8	4.8	32	0.8	5.2	38	100
0.5	20/0.18	0.9	0.5	1.0	5.8	44	1.0	6.1	55	1.0	6.6	65	100
0.75	30/0.18	1.1	0.6	1.0	6.6	60	1.0	7.0	70	1.0	7.6	90	100
1.25	50/0.18	1.5	0.6	1.0	7.4	80	1.0	7.8	95	1.0	8.5	120	100
2	37/0.26	1.8	0.6	1.0	8.0	100	1.0	8.5	120	1.0	9.3	150	100

導体 サイズ mm²	導体 素線／素数／線径 本/mm	導体 外径約 mm	絶縁体厚さ mm	5心 シース厚さ mm	5心 仕上外径約 mm	5心 概算質量 kg/km	6心 シース厚さ mm	6心 仕上外径約 mm	6心 概算質量 kg/km	7心 シース厚さ mm	7心 仕上外径約 mm	7心 概算質量 kg/km	定尺 m
0.3	12/0.18	0.7	0.4	0.8	5.7	42	0.8	6.1	49	0.8	6.1	55	1000
0.5	20/0.18	0.9	0.5	1.0	7.1	90	1.0	7.7	100	1.0	7.7	110	1000
0.75	30/0.18	1.1	0.6	1.0	8.2	100	1.0	8.9	120	1.0	8.9	130	1000
1.25	50/0.18	1.5	0.6	1.0	9.3	140	1.0	10.5	170	1.0	10.5	170	1000
2	37/0.26	1.8	0.6	…	…	…	…	…	…	…	…	…	…

導体 サイズ mm²	導体 素線／素数／線径 本/mm	導体 外径約 mm	絶縁体厚さ mm	8心 シース厚さ mm	8心 仕上外径約 mm	8心 概算質量 kg/km	10心 シース厚さ mm	10心 仕上外径約 mm	10心 概算質量 kg/km	12心 シース厚さ mm	12心 仕上外径約 mm	12心 概算質量 kg/km	定尺 m
0.3	12/0.18	0.7	0.4	1.0	7.0	70	1.0	8.0	80	1.0	8.2	90	1000
0.5	20/0.18	0.9	0.5	1.0	8.3	120	1.0	9.6	130	1.0	9.9	150	1000
0.75	30/0.18	1.1	0.6	1.0	9.6	140	1.0	11.5	170	1.0	12.0	190	1000
1.25	50/0.18	1.5	0.6	…	…	…	…	…	…	…	…	…	1000
2	37/0.26	1.8	0.6	…	…	…	…	…	…	…	…	…	…

導体 サイズ mm²	導体 素線／素数／線径 本/mm	導体 外径約 mm	絶縁体厚さ mm	16心 シース厚さ mm	16心 仕上外径約 mm	16心 概算質量 kg/km	20心 シース厚さ mm	20心 仕上外径約 mm	20心 概算質量 kg/km	定尺 m
0.3	12/0.18	0.7	0.4	…	…	…	…	…	…	…
0.5	20/0.18	0.9	0.5	1.0	11.0	180	1.0	11.9	230	1000
0.75	30/0.18	1.1	0.6	1.0	13.0	250	1.1	14.5	310	1000
1.25	50/0.18	1.5	0.6	…	…	…	…	…	…	…
2	37/0.26	1.8	0.6	…	…	…	…	…	…	…

導体 サイズ mm²	導体 素線／素数／線径 本/mm	導体 外径約 mm	絶縁体厚さ mm	30心 シース厚さ mm	30心 仕上外径約 mm	30心 概算質量 kg/km	定尺 m
0.3	12/0.18	0.7	0.4	…	…	…	…
0.5	20/0.18	0.9	0.5	1.1	14.5	320	1000
0.75	30/0.18	1.1	0.6	1.2	17.5	460	500
1.25	50/0.18	1.5	0.6	…	…	…	…
2	37/0.26	1.8	0.6	…	…	…	…

備考：線心識別は下表のとおり，絶縁体色とドットマークで行ないます。

線　心　No.		1	2	3	4	5	6	7	8	9	10	11	12
識別	絶縁体色	黒	白	赤	緑	黄	茶	青	灰	橙	水	桃	若葉
	ドットマーク	無　　し											
線　心　No.			13	14	15	16	17	18	19	20	21	22	23
識別	絶縁体色		白	赤	緑	黄	茶	青	灰	橙	水	桃	若葉
	ドットマーク					－			－				
線　心　No.			24	25	26	27	28	29	30				
識別	絶縁体色		白	赤	緑	黄	茶	青	灰				
	ドットマーク				－	－			－	－			

〔VCTF〕

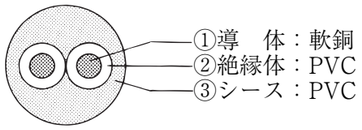

注）0.3mm²，0.5mm²は，最大使用電圧60V 以下の小勢力回路以外では使用しないで下さい。

600V ビニル絶縁ビニルキャブタイヤケーブル〔VCT〕

導　体			絶縁体	2　心			3　心			4　心			定尺
サイズ mm²	素線/素数/線径 mm	外径 約 mm	厚さ mm	シース厚さ mm	仕上外径 約mm	概算質量 kg/km	シース厚さ mm	仕上外径 約mm	概算質量 kg/km	シース厚さ mm	仕上外径 約mm	概算質量 kg/km	m
0.75	30/0.18	1.1	0.8	1.7	8.8	100	1.7	9.2	110	1.7	9.9	130	100
1.25	50/0.18	1.5	0.8	1.7	9.6	120	1.7	10.5	140	1.8	11.5	180	100
2	37/0.26	1.8	0.8	1.8	10.5	150	1.8	11.0	180	1.8	12.0	220	100
3.5	45/0.32	2.5	0.8	1.8	12.0	210	1.9	13.0	260	2.0	14.0	330	100
5.5	70/0.32	3.1	1.0	2.0	14.5	310	2.0	15.0	380	2.1	16.5	480	100

備考：線心識別は絶縁体の色で表し，黒，白，赤，緑，とします。

〔VCT〕

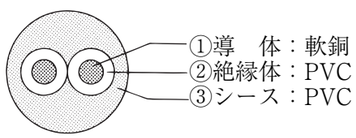

●バインド線

バインド用ビニル銅線〔BCV〕

サイズ mm	被覆厚さ mm	仕上外径 約mm	概算質量 kg/km	定尺 m
0.9	0.3	1.5	7.5	300
1.0	0.3	1.6	8.5	300
1.2	0.4	2.0	13	300
1.4	0.4	2.2	17	300
1.6	0.4	2.4	22	300
2.0	0.4	2.8	32	300

備考：被覆の色は黒とします。

〔BCV〕

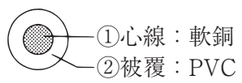

●環境配慮型（ＥＭ）電線・ケーブル

1．EM 電線・ケーブルの説明

EM 電線・ケーブルは，ポリエチレンなど，ポリオレフィン系の材料を使用しており，塩ビのようにハロゲンガスやダイオキシンなどを発生する可能性がありません。

更に，従来ポリオレフィンを使用した電線・ケーブルの最大の欠点であった，耐燃性と取扱い性を改良しました。

具体的な特徴としまして，次の項目が挙げられます。

① 燃焼時に有害なハロゲンガスを発生しません。また，ダイオキシンを発生する原因物質を含んでいません。
②マテリアルリサイクル及びサーマルリサイクルが容易になります。
③鉛等の重金属を含みません。
④塩ビ絶縁体の電線・ケーブルより，電流が約２～６割多く流せます。
⑤難燃性は，一般の塩ビ電線と同様に自己消火性（JIS C 3005 60度傾斜燃焼試験適合）です。

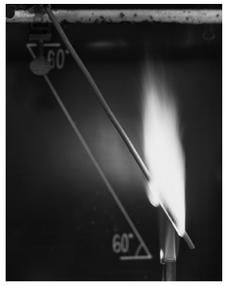

従来電線（IV）

EM電線（EM IE/F）

⑥燃焼時の発煙量（70～140）は，塩ビ電線（150～300）のほぼ半分です。

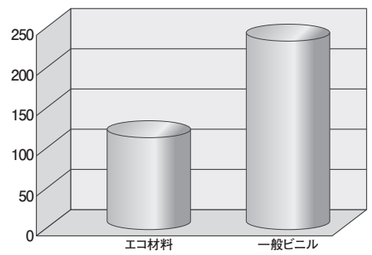

材　料	エコ材料	一般ビニル
発煙量	70～140	150～300

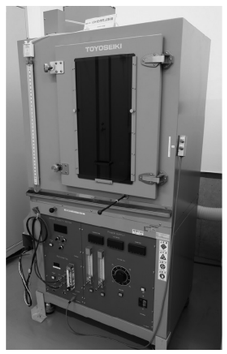

⑦燃焼時発生ガスの酸性度は塩ビ電線より低く，pH 測定試験において JIS 及び JCS の要求を満足します。

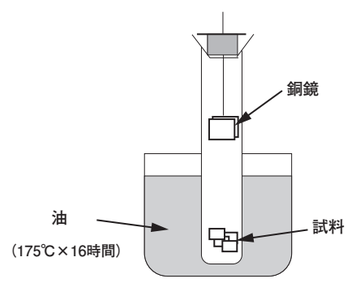

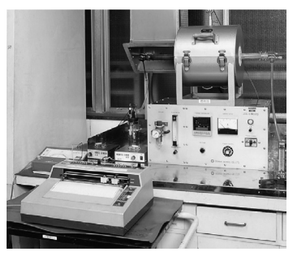

なお，EM 600V EEF/F を除く EM ケーブルの絶縁体は，耐紫外線性を付与していない通常のポリエチレンのため，端末処理を行う際，絶縁体露出部に黒色のテープやチューブ等による遮光処理が必要となりますのでご注意願います。（EM 600V EEF/F は，「タイシガイセン EM EEF/F」となっておりますので、端末絶縁体露出部の遮光処理の必要はありません。）

2．製品ラインナップ

種　類	EM 電線・ケーブルの種類	適用規格	従来電線・ケーブル
低圧屋内用絶縁電線	EM IE/F	JIS C 3612	IV，HIV
低圧電力用ケーブル	EM 600V CE/F	JIS C 3605	VVR
	EM 600V EEF/F（※１）		VVF，VA
	アース付 EM 600V EEF/F	JCS 4520	アース付 VVF
	EM 600V CE/F	JIS C 3605	600V-CV
	EM 600V CED，T，Q/F	JIS C 3605	600V-CVD，T，Q
	アースイン EM 600V CE/F	JIS C 3605準拠	アースイン600V CV
低圧制御用ケーブル	EM CEE/F	JIS C 3401	CVV
	EM CEE/F-S	JCS 4258	CVVS
高圧電力用ケーブル	EM 6kV CE/F（3層）	JIS C 3606	6kV-CV（3層）
	EM 6kV CET/F（3層）	JCS 4395	6kV-CVT（3層）
通信弱電計装用ケーブル	EM TKEE	JCS 9075	TKEV（SWQEV）
	EM FCPEE	JCS 5421	FCPEV
	EM CCP-AP	矢崎規格	CCP-AP
	EM MEES		MVVS
	EM YET	JCS 5504	YET
	EM YTPC5E	JCS 5507	YTPC5E
高周波同軸ケーブル	EM S-5C，7C-FB	JCS 5423	S-5C，7C-FB
防災ケーブル	EM YF-8P，8PF，8PD，8PT，8PQ	JCS 4506	（※２）
	EM YF-4，4R，4F	JCS 3501	YF-4，4R，4F
	EM AE，AE オクナイ	JCS 4396	AE，AE オクナイ

※１　EM 600V EEF/F：紫外線対策品（㈠社)日本電線工業会技術資料　技資第130号適合品）
※２　EM YF-8P，8PF，8PD，8PT，8PQ：耐火ケーブル（YF-8P，8PF，8PD，8PT，8PQ）は，従来よりエコ仕様となっております。

●低圧屋内用絶縁電線

600V 耐燃性ポリエチレン絶縁電線　〔EM IE/F〕

サイズ mm 又は mm²	導　体		絶縁体厚さ mm	仕上外径 約　mm	概算質量 kg/km	定 尺 m
	素線数/素線径 mm	より外径 mm				
1.6	－	1.6	0.8	3.2	25	300
2	－	2.0	0.8	3.6	36	300
1.25	7/0.45	1.35	0.8	3.0	17	300
2	7/0.6	1.8	0.8	3.4	26	300
3.5	7/0.8	2.4	0.8	4.0	42	300
5.5	7/1.0	3.0	1.0	5.0	65	300
8	7/1.2	3.6	1.0	5.6	90	300
14	7/1.6	4.8	1.0	6.8	150	300
22	7/2.0	6.0	1.2	8.4	230	200
38	7/2.6	7.8	1.2	10.5	380	100
60	19/2.0	10.0	1.5	13.0	600	300
100	19/2.6	13.0	2.0	17.0	1000	300
150	37/2.3	16.1	2.0	21	1500	300
200	37/2.6	18.2	2.5	24	2000	300

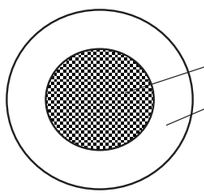

〔EM　IE/F〕
①導　体：軟銅
②絶縁体：耐燃性PE
〔黒，白，赤，緑，黄，青〕

●低圧電力用ケーブル

600V 架橋ポリエチレン絶縁耐燃性ポリエチレンシース平型ケーブル　〔EM EEF/F〕

サイズ mm	導　体	絶縁体厚さ mm	シース厚さ mm			仕上外径　約　mm				概算質量　kg/km			定尺 m
	素線/素数/線径 mm		2心	3心	4心	短径	長　径			2心	3心	4心	
							2心	3心	4心				
1.6	1/1.6	0.8	1.5	1.5	1.5	6.2	9.4	13.0	16.0	85	120	160	100
2.0	1/2.0	0.8	1.5	1.5	1.5	6.6	10.5	14.0	17.5	110	160	210	100
2.6	1/2.6	1.0	1.5	1.5	…	7.6	12.5	17.0	…	170	240	…	100

備考１）接地回路用に緑色の絶縁体を含む，シース上に緑のラインを施したＧマーク EM EEF も用意しております。
２）200V 回路用に黒，赤色の絶縁体を含む，シース上に青のライン及び「200」の文字を施した200マーク EM EEF も用意しております。

〔EM EEF/F〕

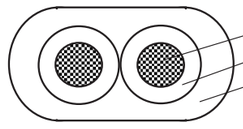

①導　体：軟銅
②絶縁体：PE　〔黒，白，赤，緑〕
③シース：耐燃性PE〔標準色：灰　　指定色：青，赤，黄，白，黒，茶，橙，アイボリー〕

アース付600V ポリエチレン絶縁耐燃性ポリエチレンシース平型ケーブル　〔EM エフアース〕

サイズ mm	導体径 mm	絶縁体厚さ mm	シース厚さmm	仕上外径　約　mm		概算質量 kg/km	定尺 m
				短径	長径		
2×1.6 +1×1.6 (G)	1.6	0.8	1.5	6.2	13.0	110	100
	1.6	0.8					
2×2.0 +1×1.6 (G)	2.0	0.8	1.5	6.6	13.5	130	100
	1.6	0.8					

備考１）表中のアース線1.6mm の絶縁厚さは，被覆厚さを示します。

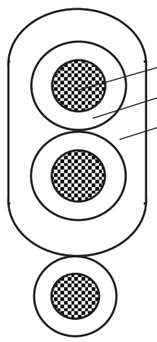

〔EM エフアース〕
①導　体：軟銅
②絶縁体：PE　〔黒，白，赤，緑〕
③シース：耐燃性PE〔標準色：灰〕

絶縁体の色

サイズ	絶縁体色
2×1.6 +1×1.6(G)	黒，白＋緑
2×2.0 +1×1.6(G)	黒，白＋緑 又は 黒，赤＋緑

備考２）絶縁体色黒，赤＋緑の場合は，200V回路を表す青色ライン及び「200」の文字がケーブル表示に記載されます。

600V 架橋ポリエチレン絶縁耐燃性ポリエチレンシース単心ケーブル　〔EM 600V CE/F〕

導　体			絶縁体	シース	仕上外径	概算質量	定尺
サイズ mm²	素線／素数／線径 mm 又は形状	より外径 mm	厚さ mm	厚さ　mm	約　mm	kg/km	m
3.5	7/0.8	2.4	0.8	1.5	7.0	65	300
5.5	7/1.0	3.0	1.0	1.5	8.0	95	300
8	円圧	3.4	1.0	1.5	8.4	120	300
14	円圧	4.4	1.0	1.5	9.4	180	300
22	円圧	5.5	1.2	1.5	11.0	260	300
38	円圧	7.3	1.2	1.5	13.0	420	300
60	円圧	9.3	1.5	1.5	15.5	650	300
100	円圧	12.0	2.0	1.5	19.0	1000	300
150	円圧	14.7	2.0	1.5	22	1500	300
200	円圧	17.0	2.5	1.7	26	2000	200
250	円圧	19.0	2.5	1.8	28	2400	200
325	円圧	21.7	2.5	1.9	31	3100	150

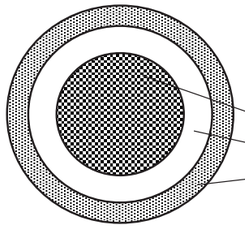

〔EM 600V CE/F〕
①導　体：軟銅
②絶縁体：XLPE〔白(自然色)〕
③シース：耐燃性PE〔黒〕

600V 架橋ポリエチレン絶縁耐燃性ポリエチレンシースケーブル　〔EM 600V CE/F〕

導　体			絶縁体	シース 厚さ　mm			仕上外径 約　mm			概算質量 kg/km			定尺
サイズ mm²	素線／素数／線径 mm 又は形状	より外径 mm	厚さ mm	2心	3心	4心	2心	3心	4心	2心	3心	4心	m
2	7/0.6	1.8	0.8	1.5	1.5	1.5	9.8	10.5	11.5	95	120	150	300
3.5	7/0.8	2.4	0.8	1.5	1.5	1.5	11.0	12.0	13.0	130	170	220	300
5.5	7/1.0	3.0	1.0	1.5	1.5	1.5	13.5	14.0	15.5	210	270	330	300
8	円圧	3.4	1.0	1.5	1.5	1.5	14.0	15.0	16.5	260	340	430	300
14	円圧	4.4	1.0	1.5	1.5	1.5	16.0	17.0	19.0	390	550	700	300
22	円圧	5.5	1.2	1.5	1.5	1.6	19.0	21	23	600	800	1000	300
38	円圧	7.3	1.2	1.5	1.6	1.8	23	25	28	900	1300	1700	300
60	円圧	9.3	1.5	1.5	1.9	2.0	29	31	34	1400	2000	2600	300
100	円圧	12.0	2.0	1.5	2.2	・・・	37	39	・・・	2400	3300	・・・	300
150	円圧	14.7	2.0	1.5	2.4	・・・	43	46	・・・	3300	4700	・・・	300
200	円圧	17.0	2.5	1.7	・・・	・・・	50	・・・	・・・	4500	・・・	・・・	200

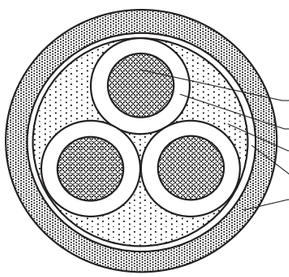

〔EM 600V CE/F〕
①導　体：軟銅
②絶縁体：XLPE
③介　在：介在物
④押　え：テープ又は粗巻糸
⑤シース：耐燃性PE〔黒〕
線心識別：黒，白(自然色)，赤，緑

600V 架橋ポリエチレン絶縁耐燃性ポリエチレンシースより合わせ形2心　〔EM 600V CED/F〕
600V 架橋ポリエチレン絶縁耐燃性ポリエチレンシースより合わせ形3心　〔EM 600V CET/F〕
600V 架橋ポリエチレン絶縁耐燃性ポリエチレンシースより合わせ形4心　〔EM 600V CEQ/F〕

導　体			絶縁体	シース	仕上外径 約　mm			概算質量 kg/km			定尺
サイズ mm²	形状	より外径 mm	厚さ mm	厚さ mm	CED	CET	CEQ	CED	CET	CEQ	m
8	円圧	3.4	1.0	1.5	・・・	18.5	・・・	・・・	350	・・・	300
14	円圧	4.4	1.0	1.5	19.0	21	23	350	500	700	300
22	円圧	5.5	1.2	1.5	22	24	27	500	750	1000	300
38	円圧	7.3	1.2	1.5	26	28	31	800	1200	1600	300
60	円圧	9.3	1.5	1.5	31	33	37	1200	1900	2500	300
100	円圧	12.0	2.0	1.5	38	41	46	2000	2900	4000	300
150	円圧	14.7	2.0	1.5	44	47	53	2900	4300	6000	300
200	円圧	17.0	2.5	1.7	51	55	62	3900	6000	8000	200
250	円圧	19.0	2.5	1.8	56	60	67	4700	7000	9500	200
325	円圧	21.7	2.5	1.9	61	66	74	6000	9000	12000	200

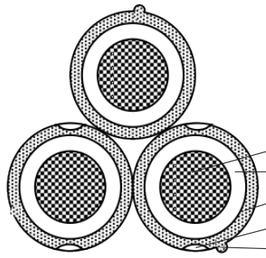

〔トリプレックス〕
単心ケーブルを３条より合わせたもので，ＣＥ類の線心識別は
シース表面のストライプの色で表し，黒，白，赤を原則とします。

①導　体：軟銅
②絶縁体：XLPE〔白(自然色)〕
③シース：耐燃PE〔標準色：黒〕
④ストライプ：耐燃性PE
⑤突起（14mm²以上）

アース付600V架橋ポリエチレン絶縁耐燃性ポリエチレンシースケーブル〔EM アースイン　600V CE/F〕

線心数×サイズ mm²	導　体 素線／素数／線径 mm	導　体 より外径 mm	絶縁体 厚さ mm	シース 厚さ mm	仕上外径 約　mm	概算質量 kg/km	定尺 m
2×3.5 +1×2(G)	7/0.8	2.4	0.8	1.5	11.5	160	1000
	7/0.6	1.8	0.8				
2×5.5 +1×2(G)	7/1.0	3.0	1.0	1.5	13.5	210	1000
	7/0.6	1.8	0.8				
3×3.5 +1×2(G)	7/0.8	2.4	0.8	1.5	12.5	200	1000
	7/0.6	1.8	0.8				
3×3.5 +1×2(G)	7/1.0	3.0	1.0	1.5	14.5	280	1000
	7/0.6	1.8	0.8				

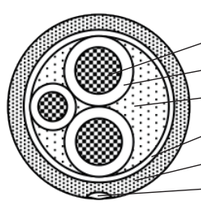

〔EM アースイン600V CE/F〕
①導　体：軟銅
②絶縁体：XLPE
③介　在：介在物
④押　え：粗巻糸
⑤シース：耐燃性PE〔黒〕
⑥ストライプ：耐燃性PE〔緑〕

絶縁体の色

サイズ	絶縁体色
2×3.5 +1×2(G)	黒，白（自然色）＋緑 又は 黒，赤＋緑
2×5.5 +1×2(G)	
3×3.5 +1×2(G)	黒，白（自然色） 赤＋緑
3×5.5 +1×2(G)	

●低圧制御用ケーブル

制御用耐燃性ポリエチレンシースケーブル 〔EM CEE/F〕

サイズ	導　体		絶縁体	シース	仕上外径	概算質量
線心数×サイズ mm²	素線/素数/線径 mm	より外径 mm	厚さ mm	厚さ mm	約　mm	kg/km
2×1.25	7/0.45	1.35	0.8	1.5	8.9	70
2×2	7/0.6	1.8	0.8	1.5	9.8	95
2×3.5	7/0.8	2.4	0.8	1.5	11.0	130
2×5.5	7/1.0	3.0	1.0	1.5	13.5	210
3×1.25	7/0.45	1.35	0.8	1.5	9.4	90
3×2	7/0.6	1.8	0.8	1.5	10.5	120
3×3.5	7/0.8	2.4	0.8	1.5	12.0	170
3×5.5	7/1.0	3.0	1.0	1.5	14.0	270
4×1.25	7/0.45	1.35	0.8	1.5	10.5	110
4×2	7/0.6	1.8	0.8	1.5	11.5	150
4×3.5	7/0.8	2.4	0.8	1.5	13.0	220
4×5.5	7/1.0	3.0	1.0	1.5	15.5	340
5×1.25	7/0.45	1.35	0.8	1.5	11.0	130
5×2	7/0.6	1.8	0.8	1.5	12.5	180
6×1.25	7/0.45	1.35	0.8	1.5	12.0	150
6×2	7/0.6	1.8	0.8	1.5	13.5	210
7×1.25	7/0.45	1.35	0.8	1.5	12.0	170
7×2	7/0.6	1.8	0.8	1.5	13.5	230
8×1.25	7/0.45	1.35	0.8	1.5	13.0	210
8×2	7/0.6	1.8	0.8	1.5	14.5	280
10×1.25	7/0.45	1.35	0.8	1.5	15.0	250
10×2	7/0.6	1.8	0.8	1.5	17.0	350
12×1.25	7/0.45	1.35	0.8	1.5	15.5	290
12×2	7/0.6	1.8	0.8	1.5	17.5	400
15×1.25	7/0.45	1.35	0.8	1.5	16.5	330
15×2	7/0.6	1.8	0.8	1.5	19.0	490
20×1.25	7/0.45	1.35	0.8	1.5	18.5	410
20×2	7/0.6	1.8	0.8	1.5	21	600
30×1.25	7/0.45	1.35	0.8	1.6	23	600
30×2	7/0.6	1.8	0.8	1.7	26	850

備考 1）4心以下は絶縁体の色で表し，黒，白，赤，緑とします。
2）5心以上は絶縁体の表面に1～30の算用数字を印刷して表し，絶縁体の色は黒とします。
3）1.25mm²は，300V以下の制御用回路のみ用いて下さい。但し，機器内配線は600Vまで使用できます。

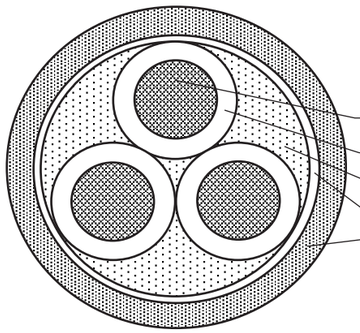

〔EMCEE/F〕
①導　体：軟銅
②絶縁体：PE
③介　在：介在物
④押　え：テープ（必要により）
⑤シース：耐燃性PE〔黒〕

静電遮蔽付制御用耐燃性ポリエチレンシースケーブル 〔EM CEE/F-S〕

サイズ	導　体		絶縁体	シース	仕上外径	概算質量
線心数×サイズ mm²	素線/素数/線径 mm	より外径 mm	厚さ mm	厚さ mm	約　mm	kg/km
2×1.25	7/0.45	1.35	0.8	1.5	9.1	85
2×2	7/0.6	1.8	0.8	1.5	10.0	110
2×3.5	7/0.8	2.4	0.8	1.5	11.5	150
2×5.5	7/1.0	3.0	1.0	1.5	13.5	240
3×1.25	7/0.45	1.35	0.8	1.5	9.6	100
3×2	7/0.6	1.8	0.8	1.5	10.5	140
3×3.5	7/0.8	2.4	0.8	1.5	12.0	190
3×5.5	7/1.0	3.0	1.0	1.5	14.5	300
4×1.25	7/0.45	1.35	0.8	1.5	10.5	120
4×2	7/0.6	1.8	0.8	1.5	11.5	170
4×3.5	7/0.8	2.4	0.8	1.5	13.0	240
4×5.5	7/1.0	3.0	1.0	1.5	16.0	380
5×1.25	7/0.45	1.35	0.8	1.5	11.5	150
5×2	7/0.6	1.8	0.8	1.5	12.5	200
6×1.25	7/0.45	1.35	0.8	1.5	12.5	170
6×2	7/0.6	1.8	0.8	1.5	13.5	230
7×1.25	7/0.45	1.35	0.8	1.5	12.5	180
7×2	7/0.6	1.8	0.8	1.5	13.5	250
8×1.25	7/0.45	1.35	0.8	1.5	13.5	230
8×2	7/0.6	1.8	0.8	1.5	15.0	320
10×1.25	7/0.45	1.35	0.8	1.5	15.5	280
10×2	7/0.6	1.8	0.8	1.5	17.5	390
12×1.25	7/0.45	1.35	0.8	1.5	16.0	320
12×2	7/0.6	1.8	0.8	1.5	18.0	440
15×1.25	7/0.45	1.35	0.8	1.5	17.0	370
15×2	7/0.6	1.8	0.8	1.5	19.0	550
20×1.25	7/0.45	1.35	0.8	1.5	19.0	450
20×2	7/0.6	1.8	0.8	1.5	22	650
30×1.25	7/0.45	1.35	0.8	1.6	23	650
30×2	7/0.6	1.8	0.8	1.7	26	950

備考 1）4心以下は絶縁体の色で表し，黒，白，赤，緑とします。
2）5心以上は絶縁体の表面に1～30の算用数字を印刷して表し，絶縁体の色は黒とします。
3）1.25mm²は，300V以下の制御用回路のみ用いて下さい。但し，機器内配線は600Vまで使用できます。

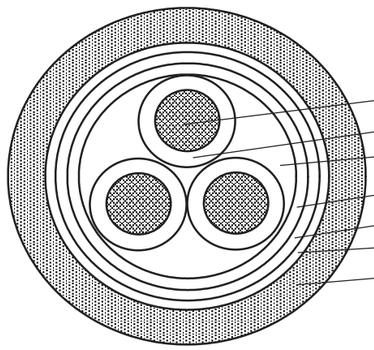

〔EMCEE/F-S〕
①導　体：軟銅
②絶縁体：PE
③介　在：介在物
④押　え：テープ
⑤遮へい：軟銅テープ重ね巻き
⑥押　え：テープ（必要により）
⑦シース：耐燃性PE〔黒〕

●高圧電力用ケーブル

6600V 架橋ポリエチレン絶縁耐燃性ポリエチレンシースケーブル単心〔EM 6kV-CE/F (3層)〕
6600V 架橋ポリエチレン絶縁耐燃性ポリエチレンシースケーブルトリプレックス形〔EM 6kV-CET/F (3層)〕

導　体			絶縁体厚さ mm	単　心			トリプレックス形(単心3個より形)				定尺 m
サイズ mm²	形状	より外径 mm		シース厚さ mm	仕上外径 約 mm	概算質量 kg/km	シース 厚さmm	シース 外径約 mm	仕上外径 約 mm	概算質量 kg/km	
22	円圧	5.5	4.0	1.9	19.5	550	2.0	19.5	42	1500	300
38	円圧	7.3	4.0	2.0	22	700	2.1	22	46	2000	300
60	円圧	9.3	4.0	2.1	24	950	2.3	24	51	2800	300
100	円圧	12.0	4.0	2.2	27	1400	2.5	27	58	4000	200
150	円圧	14.7	4.0	2.3	30	1900	2.6	30	65	5500	200
200	円圧	17.0	4.5	2.4	33	2400	2.9	34	73	7500	150
250	円圧	19.0	4.5	2.5	35	2900	3.0	36	78	9000	150
325	円圧	21.7	4.5	2.6	38	3700	3.2	39	85	11000	150
400	円圧	24.1	4.5	2.7	41	4500	3.3	42	90	13500	150

〔6 kV -CE単心〕

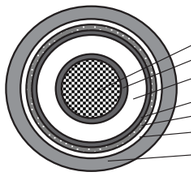

①導　体：軟銅円形圧縮より線
②内　導：半導電層〔黒〕
③絶縁体：XLPE〔白(自然色)〕
④外　導：押出外部半導電層〔黒〕
⑤遮へい：軟銅テープ重ね巻き
⑥押　え：テープ
⑦シース：耐燃性PE〔黒〕

〔トリプレックス形〕

1）トリプレックスケーブルは単心ケーブル（但しシース厚さは異なる)を３条より合わせたものです。
2）線心識別は遮へい銅テープ⑤上に施す標識テープ色で表し，その色は白，赤，青とします。

6600V 架橋ポリエチレン絶縁耐燃性ポリエチレンシースケーブル丸形多心　〔EM 6kV-CE/F (3層)〕

導　体			絶縁体		シース厚さ mm	仕上外径 約 mm	概算質量 kg/km	定尺 m
サイズ mm²	形状	より外径 mm	厚さ mm	外径 mm				
22	円圧	5.5	4.0	13.5	2.6	38	1600	300
38	円圧	7.3	4.0	15.3	2.8	42	2100	300
60	円圧	9.3	4.0	17.3	2.9	47	2900	300

〔6 kV -CE丸形３心〕

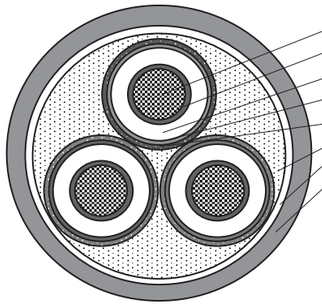

①導　体：軟銅円形圧縮より線
②内　導：半導電層〔黒〕
③絶縁体：XLPE〔白(自然色)〕
④外　導：押出外部半導電層〔黒〕
⑤遮へい：軟銅テープ重ね巻き
⑥介　在：介在物
⑦押　え：テープ
⑧シース：耐燃性PE〔黒〕
線心識別：押出外部半導電層④の上に施す標識テープ色で表し，その色は白，赤，青とします。

●耐熱ケーブル

平形タイプ耐熱ケーブル〔EM YF-4F 又は EM HP〕

導　体		線心数	絶縁体厚さ mm	シース厚さ mm	仕上外径 短径×長径 約 mm	概算質量 kg/km
サイズ mm	素線/素数/線径 mm					
0.9	1/0.9	2	0.4	1.0	3.7×5.4	29
		3		1.0	4.0×6.0	41
1.2	1/1.2	2	0.4	1.0	3.7×7.1	41
		3		1.0	4.0×8.0	60

同心よりタイプ耐熱ケーブル〔EM YF-4R 又は EM HP〕

導　体		線心数	絶縁体厚さ mm	シース厚さ mm	仕上外径 約 mm	概算質量 kg/km
サイズ mm	素線/素数/線径 mm					
0.9	1/0.9	4	0.4	1.0	6.2	55
1.2	1/1.2	4	0.4	1.0	6.9	75

対よりタイプ耐熱ケーブル〔EM YF-4又は EM HP〕

導　体		対数	絶縁体厚さ mm	シース厚さ mm	仕上外径 約 mm	概算質量 kg/km
サイズ mm	素線/素数/線径 mm					
0.9	1/0.9	3	0.25	1.0	7.3	65
		5		1.0	8.6	95
		7		1.0	9.1	130
		10		1.0	11	170
		15		1.0	13	250
		20		1.0	15.5	320
		30		1.1	17.5	470
		50		1.3	22	750
1.2	1/1.2	3	0.25	1.0	8.3	95
		5		1.0	9.9	150
		7		1.0	11	200
		10		1.0	13	280
		15		1.0	15	400
		20		1.1	18	550
		30		1.2	21	750
		50		1.4	27	1300

●平型耐熱ケーブル〔EM YF-4F〕

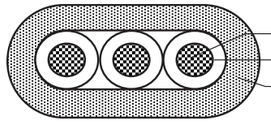

①導　体：軟銅線
②絶縁体：XLPE〔線心識別〕
③シース：耐燃性PE〔黒〕

線心識別(絶縁体色)

2心	白, 赤
3心	白, 赤, 青

●同心よりタイプ耐熱ケーブル〔EM YF-4R〕

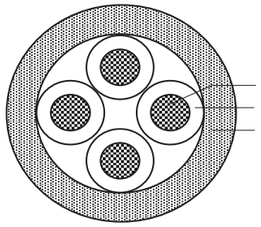

①導　体：軟銅線
②絶縁体：XLPE〔線心識別〕
③シース：耐燃性PE〔黒〕

線心識別(絶縁体色)

4心	白, 赤, 茶, 青

●対よりタイプ耐熱ケーブル〔EM YF-4〕

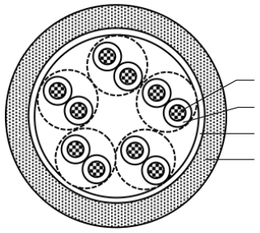

①導　体：軟銅線
②絶縁体：XLPE〔線心識別〕
③押　え：テープ
④シース：耐燃性PE〔黒〕

対識別（絶縁体色）
対識別は，下記の対番号１番より配列するものとし，26対以上は対番号１番からの繰り返し配列とする。

対番号	1	2	3	4	5	6	7	8	9	10	11	12	13	14	15	16	17	18	19	20	21	22	23	24	25
第一種線心	青	黄	緑	赤	紫	青	黄	緑	赤	紫	青	黄	緑	赤	紫	青	黄	緑	赤	紫	青	黄	緑	赤	紫
第二種線心	白					茶					黒					灰					橙				

屋内専用

屋内専用平形タイプ警報用ケーブル〔EM AE オクナイ（平形)〕

導　体		線心数	絶縁体	シース	仕上外径	概算
サイズ mm	素線数 / 素線径 mm		厚さ mm	厚さ mm	短径×長径 約 mm	質量 kg/km
0.9	1/0.9	2	0.23	0.6	2.6×4.0	20
		3	0.25	0.6	2.9×4.6	31
1.2	1/1.2	2	0.23	0.6	2.6×5.3	29
		3	0.25	0.6	2.9×6.3	46

屋内専用同心よりタイプ警報用ケーブル〔EM AE オクナイ（丸形)〕

導　体		線心数	絶縁体	シース	仕上	概算
サイズ mm	素線数 / 素線径 mm		厚さ mm	厚さ mm	外径 約 mm	質量 kg/km
0.9	1/0.9	4	0.23	0.6	4.5	35
1.2	1/1.2	4	0.23	0.7	5.5	60

一般用

一般用対よりタイプ警報用ケーブル〔EM AE〕

導　体		対数	絶縁体	シース	仕上	概算
サイズ mm	素線数 / 素線径 mm		厚さ mm	厚さ mm	外径 約 mm	質量 kg/km
0.9	1/0.9	3	0.25	0.9	6.6	60
		5		0.9	7.9	90
		10		0.9	11	170
		15		0.9	12.5	240
		20		1.0	15	320
		30		1.1	17	460
1.2	1/1.2	3	0.25	0.9	7.7	90
		5		0.9	9.2	140
		10		0.9	12.5	270
		15		1.0	15	400
		20		1.1	18	550
		30		1.2	21	750

屋内専用

●屋内専用平形タイプ警報用ケーブル〔EM AEオクナイ（平形）〕

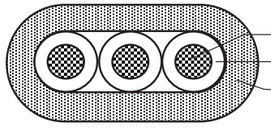

①導　体：軟銅線
②絶縁体：PE〔線心識別〕
③シース：耐燃性PE〔黒〕

線心識別（絶縁体色）

2心	白，青
3心	白，茶，青

●屋内専用同心よりタイプ警報用ケーブル〔EM AEオクナイ（丸形）〕

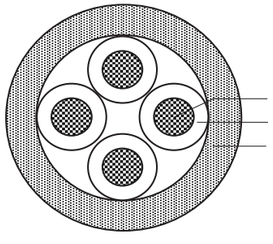

①導　体：軟銅線
②絶縁体：PE〔線心識別〕
③シース：耐燃性PE〔黒〕

線心識別（絶縁体色）

4心	黒，白，茶，青

一般用

●一般用対よりタイプ警報用ケーブル〔EM AE〕

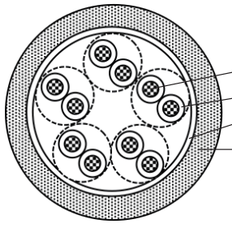

①導　体：軟銅線
②絶縁体：PE〔線心識別〕
③押　え：テープ
④シース：耐燃性PE〔黒〕

対識別（絶縁体色）
対識別は，下記の対番号１番より配列するものとし，26対以上は対番号１番からの繰り返し配列とする。

対番号	1	2	3	4	5	6	7	8	9	10	11	12	13	14	15	16	17	18	19	20	21	22	23	24	25
第一種線心	青	黄	緑	赤	紫	青	黄	緑	赤	紫	青	黄	緑	赤	紫	青	黄	緑	赤	紫	青	黄	緑	赤	紫
第二種線心	白					茶					黒					灰					橙				

●通信弱電計装用ケーブル

構内通信用星ポリエチレン絶縁耐燃性ポリエチレンシースケーブル〔EM TKEE〕
市内通信用星ポリエチレン絶縁耐燃性ポリエチレンシース遮へい付ケーブル〔EM CCP-AP〕

導体サイズ			0.5mm			0.65mm		
絶縁体厚さ			約0.15mm			約0.20mm		
種類		対数	シース厚さ mm	仕上外径 約 mm	概算質量 kg/km	シース厚さ mm	仕上外径 約 mm	概算質量 kg/km
耐燃性ポリエチレンシースケーブル	EM-TKEE	10P	1.0	7.8	70	1.0	9.4	110
		20P	1.0	11.5	130	1.0	14.0	200
		30P	1.0	12.0	160	1.0	14.5	260
		50P	1.1	14.5	270	1.2	19.0	440
	EM-CCP-AP	10P	1.7	11.5	120	1.7	13.0	170
		20P	1.7	14.5	190	1.7	17.0	280
		30P	1.7	15.0	230	1.7	17.5	340
		50P	1.7	17.5	340	1.7	22	550

備考１）市内電話回路，構内電話回路，屋内電話回路に用いる全線心着色識別のケーブルです。また，弱電計装用及び有線放送用にも利用できます。
２）対の構成はカッドよりとし，絶縁体の色は黒，白，茶及びカッド識別色とします。
３）10対ケーブルはカッド線心を必要数より合わせます。
４）２０対以上のケーブルはユニット構成とし，その単位は10対（５カッド）で，カッドの識別は，カッド識別色で表し，青，黄，緑，赤，紫とします。
５）ユニットの識別はユニットの粗巻テープの色で表します。
６）波付鋼管がい装 YC ケーブルは別途お問い合わせ下さい。
７）10PのCCP-APはアルミテープ遮へい，20P以上のCCP-APはアルミラミネートシース遮へいです。

カッド識別（絶縁体色別）

10対及び単位ユニット

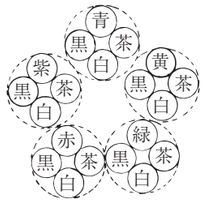

ユニット識別（粗巻テープ色別）

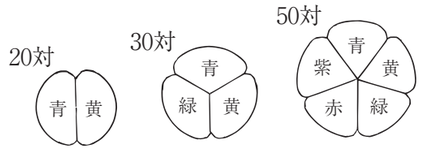

着色識別ポリエチレン絶縁耐燃性ポリエチレンシースケーブル〔EM FCPEE〕

導体	サイズ　0.65mm			サイズ　0.9mm			サイズ　1.2mm		
絶縁体	厚さ　0.18mm			厚さ　0.23mm			厚さ　0.3mm		
対数 P	シース厚さ mm	仕上外径 約 mm	概算質量 kg/km	シース厚さ mm	仕上外径 約 mm	概算質量 kg/km	シース厚さ mm	仕上外径 約 mm	概算質量 kg/km
1	1.0	4.4	24	1.0	5.1	31	1.0	5.9	44
2	1.0	5.5	33	1.0	6.6	50	1.0	7.9	75
3	1.0	5.8	41	1.0	7.0	65	1.0	8.4	100
5	1.0	6.8	60	1.0	8.3	95	1.0	10.0	150
7	1.0	7.4	75	1.0	9.1	120	1.0	11.5	200
10	1.0	8.8	100	1.0	11.0	170	1.0	13.5	280
20	1.0	11.0	180	1.1	14.5	320	1.2	18.5	550
30	1.0	13.0	260	1.2	17.5	470	1.4	23.0	800
50	1.1	16.5	410	1.4	22.0	750	1.6	30.0	1300

備考１）10対以下のケーブルは対より線心を必要数より合わせます。
　　２）対よりの線心（対）識別

対番号		1	2	3	4	5	6	7	8	9	10
絶縁体の色	第１線心	青	黄	緑	赤	紫	青	黄	緑	赤	紫
	第２線心	白					茶				

３）20対以上のケーブルはユニット構成とし，その単位は５対で対の識別は，次のとおりです。

対番号		1	2	3	4	5
絶縁体の色	第１線心	青	黄	緑	赤	紫
	第２線心	白				

４）ユニットの識別はユニットの粗巻テープの色で表し，次のとおりです。

5対ユニット番号	1	2	3	4	5	6	7	8	9	10
ユニットの粗巻テープの色	青	黄	緑	赤	紫	青	黄	緑	赤	紫
						白				

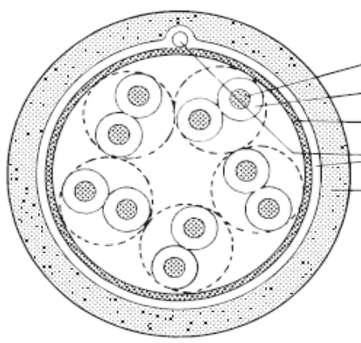

〔EM FCPEE〕
①導　体：軟銅線
②絶縁体：PE〔線心識別〕
③押　え：テープ
④遮へい：片面アルミ箔張付プラスチックテープ＋ドレンワイヤー
⑤シース：耐燃性PE〔黒〕

マイクロホン用ポリエチレン絶縁耐燃ポリエチレンシースコード〔EM MEES〕

導体	サイズ0.5mm²			サイズ0.75mm²			サイズ1.25mm²			サイズ2mm²			定尺 m
	構成20/0.18mm			構成30/0.18mm			構成50/0.18mm			構成37/0.26mm			
	外径約0.9mm			外径約1.1mm			外径約1.5mm			外径約1.8mm			
絶縁体	厚さ0.4mm			厚さ0.4mm			厚さ0.5mm			厚さ0.5mm			
線心数	シース厚さ mm	仕上外径 約 mm	概算質量 km/kg	シース厚さ mm	仕上外径 約 mm	概算質量 km/kg	シース厚さ mm	仕上外径 約 mm	概算質量 km/kg	シース厚さ mm	仕上外径 約 mm	概算質量 km/kg	
1C	0.9	1.4	24	0.9	1.4	27	0.9	1.4	36	0.9	1.4	44	100
2C	0.9	5.8	42	0.9	5.8	55	0.9	5.8	70	0.9	5.8	90	100
3C	0.9	6.1	49	0.9	6.1	60	0.9	6.1	90	0.9	6.1	110	100
4C	0.9	6.5	60	0.9	6.5	75	0.9	6.5	110	0.9	6.5	140	100

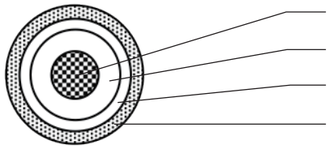

〔EM MEES 単心〕
①導　体：軟銅集合より線
②絶縁体：ＰＥ〔黒〕
③遮へい：軟銅編組
④シース：耐燃性PE〔灰〕

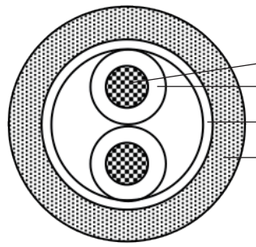

〔EM MEES 多心〕
①導　体：軟銅集合より線
②絶縁体：ＰＥ〔黒〕
③遮へい：軟銅編組
④シース：耐燃性PE〔灰〕
線心識別：２Ｃ…黒, 白
　　３Ｃ…黒, 白, 赤
　　４Ｃ…黒, 白, 赤, 緑

電子ボタン電話用耐燃性ポリエチレンシースケーブル〔EM YET〕

導体	サイズ　0.4mm			サイズ　0.5mm			サイズ　0.65mm		
絶縁体	厚さ　0.13mm			厚さ　0.15mm			厚さ　0.2mm		
対数 P	シース厚さ mm	仕上外径 約 mm	概算質量 kg/km	シース厚さ mm	仕上外径 約 mm	概算質量 kg/km	シース厚さ mm	仕上外径 約 mm	概算質量 kg/km
1	…	…	…	0.7	3.2	11	0.7	3.7	15
2	0.7	3.8	14	0.7	4.2	18	0.7	4.9	25
3	0.7	4.0	17	0.7	4.4	22	0.7	5.2	33
4	0.7	4.4	20	0.7	4.8	27	0.7	5.7	41

備考１）本ケーブルは対より線心を必要数より合わせます。
　　２）対よりの線心（対）識別

対番号		1	2	3	4
絶縁体の色	第１線心	青	茶	黄	赤
	第２線心	白	黒	緑	紫

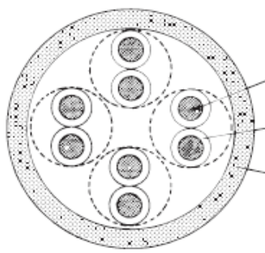

〔EM YET〕
①導　体：軟銅線
②絶縁体：PE〔線心識別〕
⑤シース：耐燃性PE〔黒〕

ＥＭエンハンストカテゴリー５ケーブルＵＴＰケーブル〔EM YTPC5E〕

導体	サイズ0.52mm		
絶縁体	厚　さ0.20mm		
対数 P	シース 厚さ mm	仕上 外径 約 mm	概算 質量 kg/km
4	0.45	5.5	27

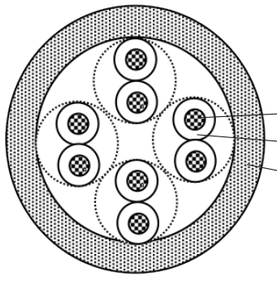

〔EM YTPC5E〕
①導　体：軟銅線
②絶縁体：PE〔ストライプ識別〕
③シース：耐燃性PE〔水〕

●高周波同軸ケーブル

衛星放送テレビジョン受信用発泡ポリエチレン絶縁耐燃性ポリエチレンシース同軸ケーブル〔EM S-○C-FB〕

種類		記　号 サイズ	内部導 体外径 mm	絶縁体 外径 mm	外部導体 外径 約 mm	仕上 外径 mm	概　算 質　量 kg/km	定尺 m
テレビ受信用	E F C X	EM-S-5C-FB	1.05	5.0±0.2	5.8	7.7±0.5	55	100
		EM-S-7C-FB	1.5	7.3±0.3	8.3	10.2±0.5	95	100

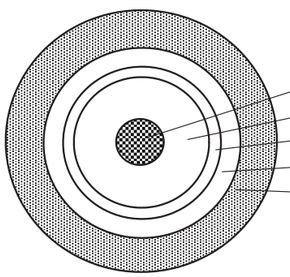

〔EM S-○C-FB〕
①内部導体：軟銅線
②絶　縁　体：発泡PE〔白〕
③外部導体：両面アルミ箔付きテープ
④外部導体：すずめっき柔銅線編組
⑤シ　ー　ス：耐燃性PE

●矢崎ブランチ

〔一般ビル用（MPC-B)〕
〔一般ビル用エコロジータイプ（EM-MPC-B)〕

１本分岐

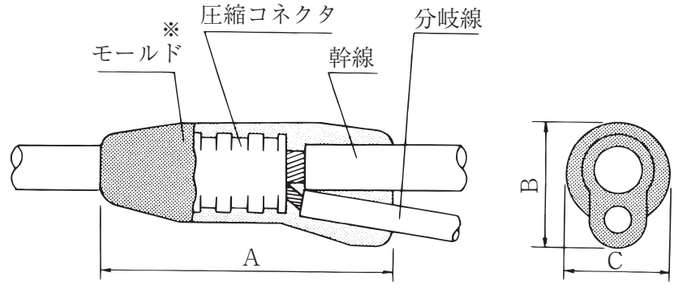

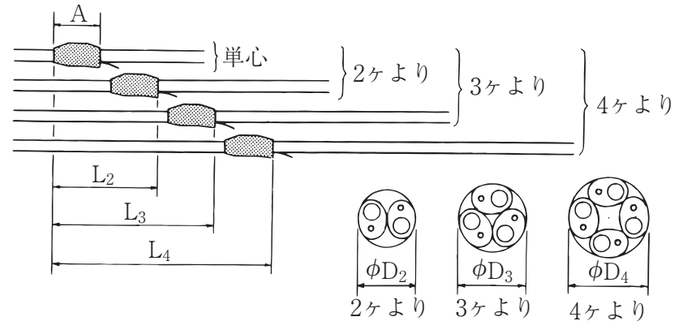

※ モールド材料
MPC-B はビニル
EM-MPC-B は耐燃性
ポリエチレンになり
ます

ケーブルサイズ（mm²）			各部の寸法（約 mm　整数第1位切り上げ）								
	幹線	分岐線	A	B	C	D_2	D_3	D_4	L_2	L_3	L_4
1本分岐	14	5.5~14	63	26	20	30	35	45	140	210	290
	22	5.5~8	63	26	20	35	40	50	140	210	290
		14	73	31	23	35	40	50	160	240	330
		22	73	31	23	40	45	55	160	240	330
	38	5.5~22	73	31	23	40	45	55	160	240	330
		38	83	35	26	50	55	65	180	270	370
	60	5.5~22	83	35	26	50	55	65	180	270	370
		38~60	103	39	31	60	65	75	220	330	450
	100	5.5~38	103	39	31	55	65	75	220	330	450
		60	113	45	38	65	75	85	240	360	490
		100	113	48	40	75	85	110	240	360	490
	150	5.5~38	113	45	38	65	75	85	240	360	490
		60	113	48	40	75	85	110	240	360	490
		100~150	133	56	50	90	100	110	280	420	570
	200	5.5~38	113	48	40	75	85	100	240	360	490
		60	133	52	46	90	100	110	280	420	570
		100~150	133	56	50	90	100	110	280	420	570
	250	5.5~38	133	52	46	90	100	110	280	420	570
		60~100	133	56	50	100	110	120	280	420	570
		150~200	200	83	62	140	150	170	430	660	890
		250	200	75	70	140	150	170	430	660	890
	325	14~60	200	75	70	120	140	160	430	660	890
		100~325	200	83	62	140	160	180	430	660	890

注１）上表以外のサイズ及びケーブルの貫通穴径については P68をご参照下さい。
　２）耐火ケーブルも一部のサイズは取り扱っておりますので，ご相談下さい。

2本分岐

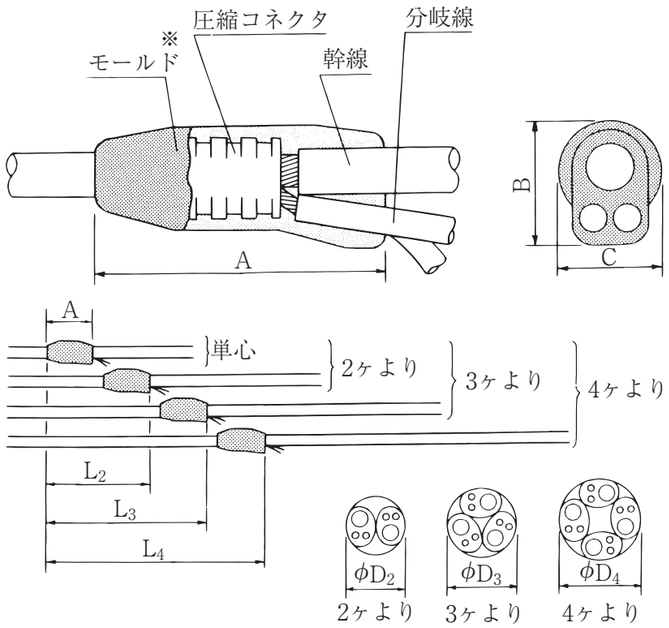

※ モールド材料
MPC-B はビニル
EM-MPC-B は耐燃性
ポリエチレンになり
ます

ケーブルサイズ(mm²)			各部の寸法（約 mm　整数第1位切り上げ）								
	幹線	分岐線	A	B	C	D_2	D_3	D_4	L_2	L_3	L_4
2本分岐	14	5.5~8	73	31	23	40	45	55	160	240	330
		14	83	35	26	45	50	60	180	270	370
	22	5.5~8	73	31	23	40	45	55	160	240	330
		14	83	35	26	45	50	60	180	270	370
	38	5.5~8	73	31	23	50	55	65	160	240	330
		14	83	35	26	50	55	65	180	270	370
		22	103	39	31	60	65	75	220	330	450
	60	5.5~14	83	35	26	55	60	70	180	270	370
		22	103	39	31	60	65	75	220	330	450
		38	113	45	38	65	75	95	240	360	490
	100	5.5~14	103	39	31	65	70	80	220	330	450
		22~38	113	45	38	65	75	95	240	360	490
	150	5.5~14	113	45	38	70	80	100	240	360	490
		22~38	113	48	40	75	85	110	240	360	490
		60	150	58	50	100	110	130	330	510	690
	200	5.5~14	113	48	40	75	85	110	240	360	490
		22~38	133	52	46	80	90	100	280	420	570
		60	133	56	50	105	110	120	280	420	570
	250	5.5~14	133	52	46	90	100	110	280	420	570
		22~38	133	56	50	90	100	110	280	420	570
		60~100	200	75	70	110	130	150	430	660	890
	325	14~22	150	65	55	100	120	130	330	510	690
		38	200	75	70	120	140	160	430	660	890
		60~100	200	75	70	140	160	180	430	660	890

注１）上表以外のサイズ及びケーブルの貫通穴径については P68をご参照下さい。
　２）耐火ケーブルも一部のサイズは取り扱っておりますので，ご相談下さい。

3～4本分岐

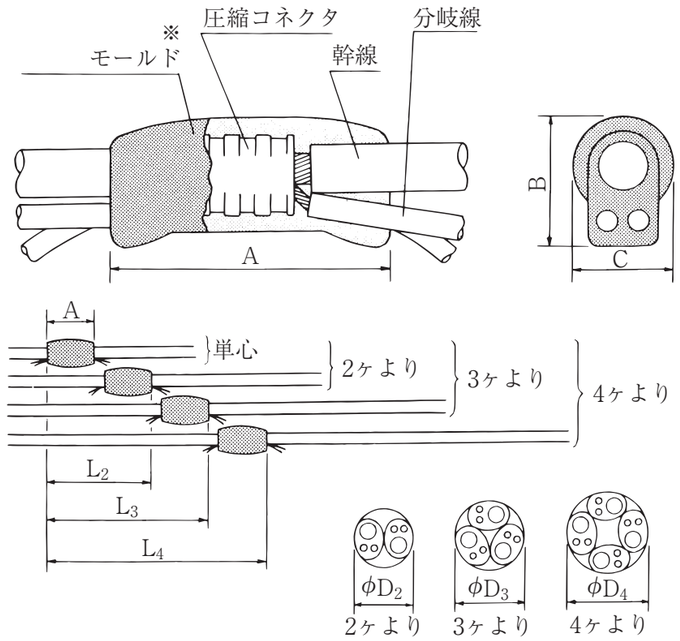

※ モールド材料
MPC-B はビニル
EM-MPC-B は耐燃性
ポリエチレンになり
ます

ケーブルサイズ(mm²)			各部の寸法（約 mm　整数第1位切り上げ）								
	幹線	分岐線	A	B	C	D_2	D_3	D_4	L_2	L_3	L_4
3~4本分岐	14	5.5~14	86	35	30	55	60	70	200	300	410
	22	5.5~14	86	35	30	60	65	75	200	300	410
		22	106	44	40	65	70	85	240	360	490
	38	5.5~14	86	35	30	65	70	80	200	300	410
		22	106	44	40	70	75	90	240	360	490
	60	5.5~22	106	44	40	75	80	95	240	360	490
	100	5.5~14	106	44	40	85	90	105	240	360	490
		22	136	53	47	85	95	115	300	450	610
		38	136	53	47	95	105	125	300	450	610
	150	5.5~22	136	53	47	95	105	125	300	450	610
	200	5.5~22	136	53	47	105	115	135	300	450	610
	250	5.5~38	166	56	55	125	135	160	370	560	760
	325	5.5~22	160	65	58	140	160	180	350	540	730

注１）ケーブル貫通穴径は，D_2，D_3，D_4の約1.5倍以上の大きさでご検討下さい。
　２）分岐線長尺品（階高以上の長さ）の貫通穴径は，注１）以上の大きさでご検討下さい。
　　なお，プーリングアイを使用した場合は，D_2，D_3，D_4と，プーリングアイ直径の大きい寸法値以上にして下さい。

〔トンネル用（MPC-T)〕
〔トンネル用エコロジータイプ（EM-MPC-T)〕

※ モールド材料
MPC-T はビニル
EM-MPC-T は耐燃性
ポリエチレンになり
ます

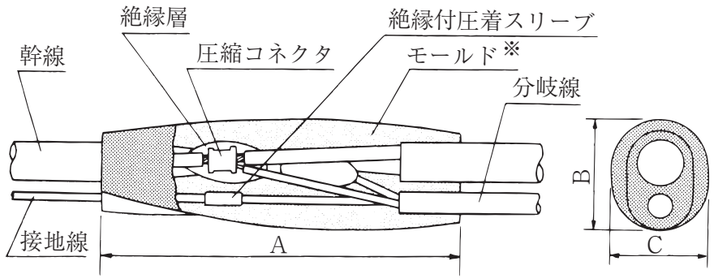

幹線		分岐線			接地線		各部の寸法（約 mm）		
品種	ケーブルの仕上外径（mm）	品種	分岐本数	サイズ（mm²）	品種	サイズ（mm²）	A	B	C
600V CV, VVR 又はソフト EM 600V CE/F	14以下	600V CV, VVR 又は EM 600V CE/F	1	2×2, 2×3.5 3×2, 3×3.5	IV 又は EM IE/F	2, 3.5	120	38	31
	17以下			2×2, 2×3.5 3×2, 3×3.5		2, 3.5	150	44	37
	23以下			2×2, 2×3.5 3×2, 3×3.5		2, 3.5	150	50	42
	31以下			2×2, 2×3.5 3×2, 3×3.5		2, 3.5	190	58	55
	36以下			2×2, 2×3.5 3×2, 3×3.5		2, 3.5	210	64	62

注１）各部の寸法は，幹線ケーブルの線心数，導体サイズにより変わる場合もありますので参考として下さい。
２）耐火ケーブルも製作致します。
３）接地線は，指定によりつかないものもあります。

吊上ジグ部の構造
ケーブルグリップ

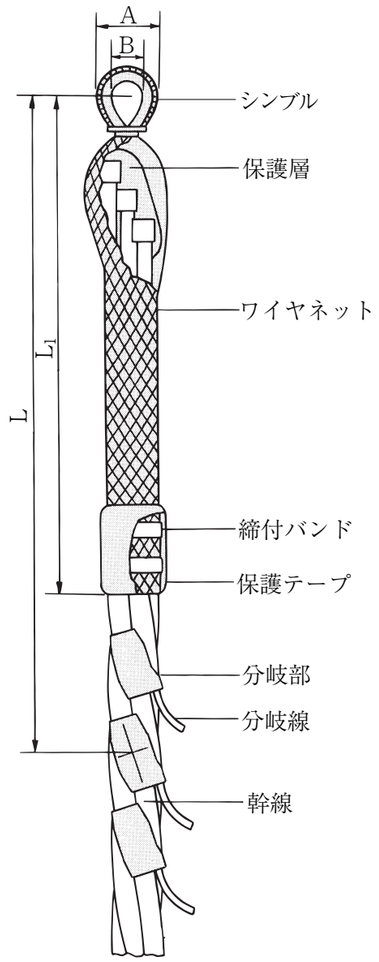

ケーブルサイズ		許容加重（N）	型番	各部の寸法（約 mm）			
種類	サイズ（mm²）			A	B	L_1	L（最小）
２ヶより	14	800	0S	31	16	300	450
	22	800	0S	31	16	300	450
		1000	0L			400	600
	38	1000	0AS	31	16	300	450
		2000	0AL			400	600
	60	1000	1S	45	24	350	550
		2000	1L			400	650
	100	1000	1S	45	24	350	650
		2000	1L			400	850
	150	2000	2S	50	28	450	650
		4000	2L			650	850
	200	4000	3L	50	28	650	850
	250	4000	3L	50	28	650	850
	325	4000	4L	50	28	650	900
３ヶより	14	800	0S	31	16	300	500
	22	800	0S	31	16	300	500
		1000	0L			400	650
	38	1000	0AS	31	16	300	500
		2000	0AL			400	650
	60	1000	1S	45	24	350	600
		2000	1L			450	700
	100	2000	2S	45	24	450	700
		4000	2L			650	900
	150	2000	2S	50	28	450	700
		4000	2L			650	900
	200	4000	3L	50	28	650	950
	250	4000	3L	50	28	650	950
	325	4000	4L	50	28	650	950
４ヶより	14	800	0S	31	16	300	550
	22	1000	0AS	31	16	300	550
		2000	0L			400	700
	38	1000	1S	45	24	350	550
		2000	1L			400	700
	60	1000	1S	45	24	350	700
		2000	1L			400	750
	100	2000	2S	50	28	450	800
		4000	2L			650	1000
	150	2000	2S	50	28	450	800
		4000	2L			650	1000
	200	4000	4L	50	28	650	1050
	250	4000	4L	50	28	650	1050

注１）ケーブルグリップの型番は原則としてケーブル質量等により当社で設定させていただきます。
注２）分岐線のサイズや組み合わせによっては、Ｌが表の値より長くなる場合があります。

中間引ケーブルグリップ

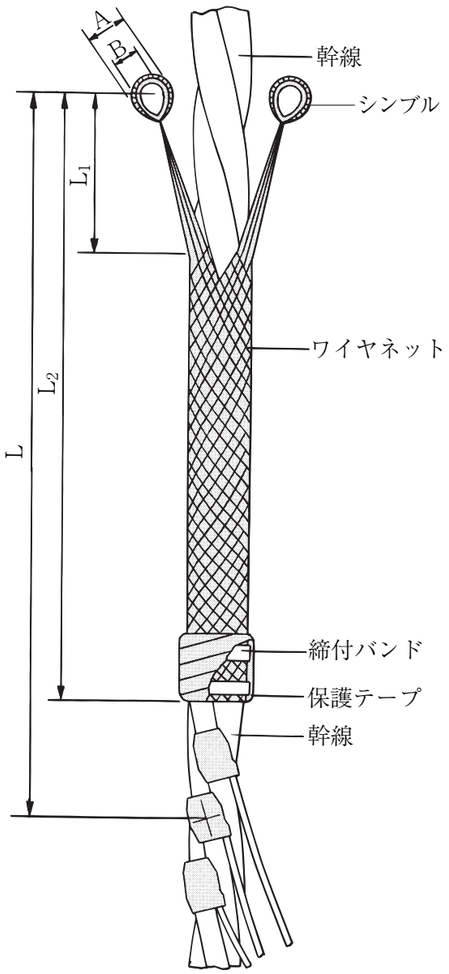

ケーブルサイズ 種類	サイズ(mm²)	許容加重(N)	型番	各部の寸法（約 mm） A	B	L_1	L_2	L(最小)
2ヶより	14	2000	0L	29	16	250	650	950
	22	2000	0L	29	16	250	650	950
	38	2000	0L	29	16	250	650	950
	60	4000	1L	45	16	250	650	950
	100	4000	1L	45	16	250	650	950
	150	4000	2L	45	24	275	750	1050
	200	4000	3L	45	24	300	850	1150
	250	4000	3L	45	24	300	850	1150
	325	4000	4L	45	24	325	900	1250
3ヶより	14	2000	0L	29	16	250	650	1000
	22	2000	0L	29	16	250	650	1000
	38	2000	0L	29	16	250	650	1000
	60	4000	1L	45	16	250	650	1000
	100	4000	2L	45	24	275	750	1100
	150	4000	2L	45	24	275	750	1100
	200	4000	3L	45	24	300	850	1250
	250	4000	3L	45	24	300	850	1250
	325	4000	4L	45	24	325	900	1350
4ヶより	14	2000	0L	29	16	250	650	1050
	22	2000	0L	29	16	250	650	1050
	38	4000	1L	45	16	250	650	1100
	60	4000	1L	45	16	250	650	1100
	100	4000	2L	45	24	275	750	1200
	150	4000	3L	45	24	300	850	1350
	200	4000	4L	45	24	325	900	1400
	250	4000	4L	45	24	325	900	1400

2つ割型中間引ケーブルグリップ

工事現場で中間引ケーブルグリップを挿入できない場合，右図に示す２つ割型中間引ケーブルグリップを用いることにより装着できます。
装着後ワイヤーロープで編み込み，端末部をインシュロック等で２ケ所以上緊密に結束します。
適用型番は中間引ケーブルグリップと同一です。

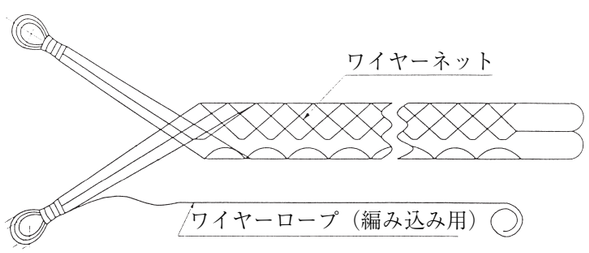

吊下げジグ プーリングアイ

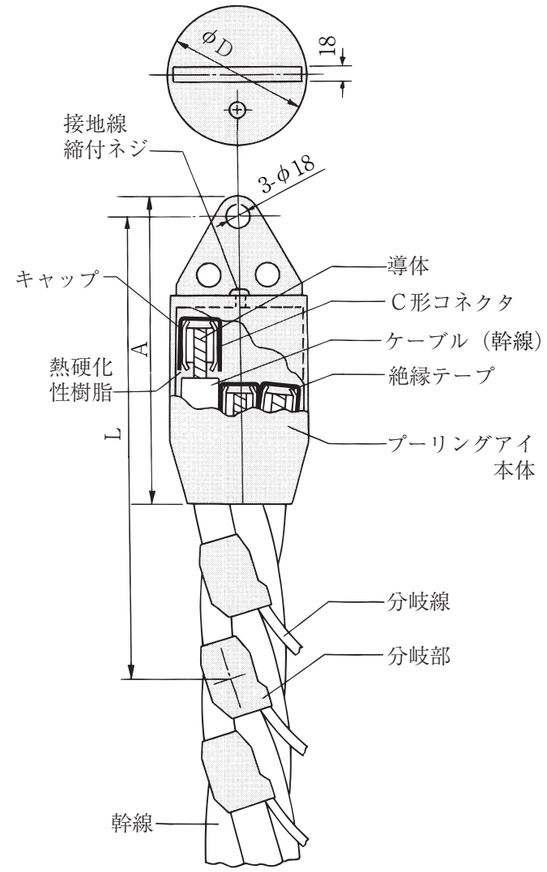

型番	ケーブル 幹線サイズ mm²	分岐線の向き	各部の寸法 約mm 2ケより A	φD	L(最小)	3ケより A	φD	L(最小)	4ケより A	φD	L(最小)
PL 1	22	下向	270	70	450	270	70	500	270	70	550
		上向			600			600			700
	38	下向	270	70	450	270	70	500	270	70	550
		上向			600			600			700
	60	下向	270	70	450	270	70	500	…	…	…
		上向			700			700			
PL 2	60	下向	…	…	…	…	…	…	288	95	600
		上向									1000
	100	下向	288	95	500	288	95	550	288	95	650
		上向			700			800			1100
	150	下向	288	95	500	288	95	550	288	95	650
		上向			700			800			1100
	200	下向	288	95	500	288	95	600	…	…	…
		上向			800			900			
	250	下向	288	95	500	…	…	…	…	…	…
		上向			800						
PL 3	200	下向	…	…	…	…	…	…	290	127	750
		上向									1200
	250	下向	…	…	…	290	127	700	290	127	750
		上向						1000			1200
	325	下向	290	127	550	290	127	700	290	127	800
		上向			800			1000			1200

注１）ケーブルの貫通穴径は，分岐部の外径及びプーリングアイ本体の外径より大きくして下さい。
　　なお，分岐線が上向きの場合は，分岐線の外径もプラスして貫通穴を設定して下さい。
　２）プーリングアイの許容荷重(垂直部分の自重)は，幹線サイズ(導体断面積mm²)×線心数×19.6(N)となります。

● EGy 防水コネクタ

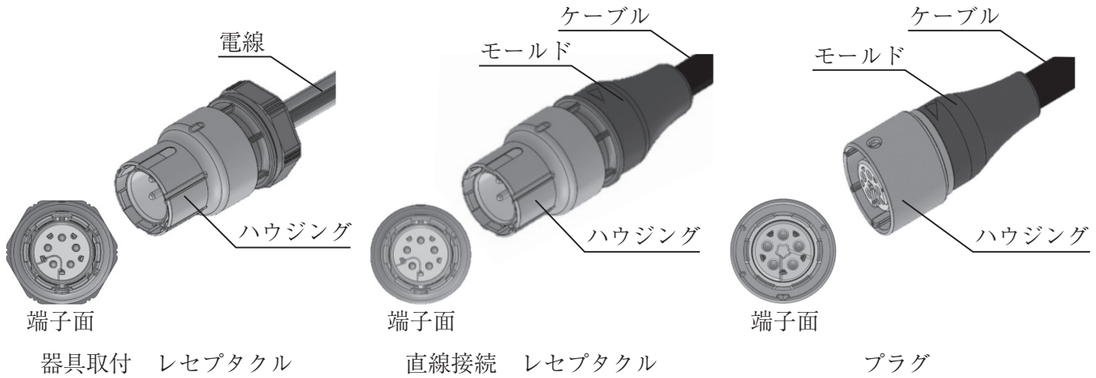

	電源用	制御用又は複合用
コネクタ色	黒色	灰色
極数	3極	2～5極
コネクタタイプ	直線接続（ケーブル），器具取付（電線）	
定格電圧	600V	
定格電流	15A（導体サイズ：2mm²）	
	20A（導体サイズ：3.5mm²）	
防水性能	IP 67（JIS C 0920）※	
導体サイズ	2mm²，3.5mm²	
適用ケーブル	各種ケーブルに対応可能（別途ご相談下さい） 器具取付の電線は HIV 2mm²	
その他	NETIS 登録番号：CB-180030-A （NETIS：国土交通省が運営する新技術情報提供システムの通称）	

※ 水没状態での使用は保証しておりません。

●ボルトコネクタ付きケーブル

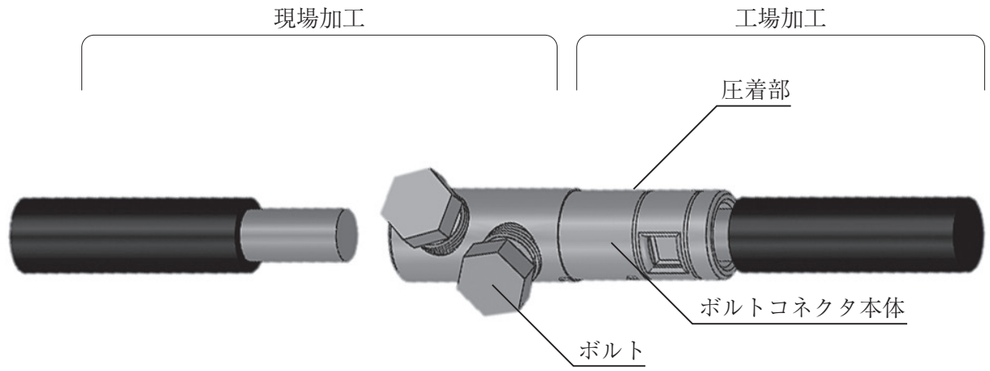

	適用導体サイズ		製品内容							
	圧着（工場加工）	ボルト締め（現場加工）	本体			ボルト（※）			常温収縮チューブ（※）	
			型番	概算寸法（mm）	数量	型番	電動工具適用ソケットサイズ	数量	型番	数量
同径接続タイプ	60mm²	60mm²	BCH60-60	φ18.0×87	1	BCB60	13	2	NC-28	1
	100mm²	100mm²	BCH100-100	φ24.5×100	1	BCB100	17	2	NC-37	1
	150mm²	150mm²	BCH150-150	φ26.4×100	1	BCB150	19	2	NC-37	1
	200mm²	200mm²	BCH200-200	φ30.9×122	1	BCB200	19	3	PST8478-8	1
異径接続タイプ	100mm²	150mm²	BCH100-150	φ26.4×100	1	BCB150	19	2	NC-37	1
	100mm²	200mm²	BCH100-200	φ28.4×123	1	BCB200	19	3	PST8478-8	1
	150mm²	200mm²	BCH150-200	φ28.4×123	1	BCB200	19	3	PST8478-8	1
使用温度範囲	－15℃～40℃									
適用ケーブル	600V-CV，600V-CVD，600V-CVT，600V-CVQ EM-600V CE，EM-600V CED，EM-600V CET，EM-600V CEQ									
その他	NETIS 登録番号：CB-180030-A （NETIS：国土交通省が運営する新技術情報提供システムの通称）									

※ ボルト，常温収縮チューブは付属品ダンボールに梱包しています。

●矢崎ユニット

〔一般ビル用，住宅用（MPC-H)〕
〔エコロジータイプ（EM-MPC-H)〕

MFN 型

※ プラスチック接続箱
MPC-H は硬質ビニル
EM-MPC-H はポリカーボネートとなります

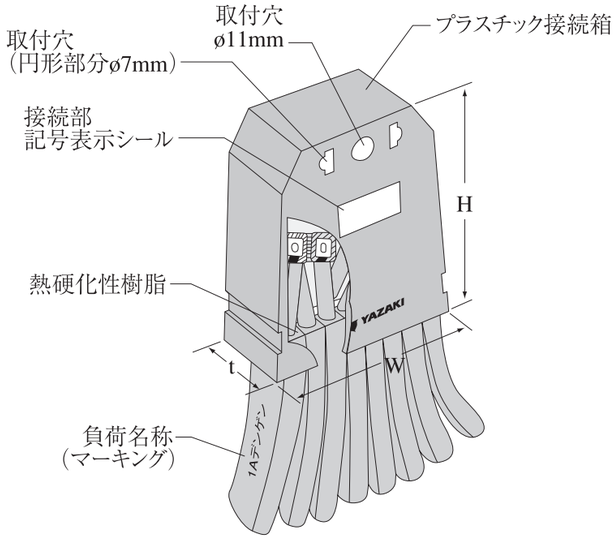

型　式	寸　法　　約 mm			ケーブル最大本数	型式認定番号	
	H	W	t		MPC-H	EM-MPC-H
MFN-Ⅰ	96	71	28	9本	JCT4398-039	JCT4425-032
MFN-Ⅱ	96	96	28	13本	JCT4398-040	JCT4425-033
MFN-Ⅲ	96	127	31	18本	JCT4398-041	JCT4425-034
MFN-Ⅳ	96	164	31	24本	JCT4398-042	JCT4425-035

注１）型式別ケーブル最大本数は，リングスリーブ接続数量により変わる場合もありますので参考として下さい。
２）ケーブルの識別は，シース色識別及び識別記号による連続印字を基本とします。
３）電源線のVVFには基本的に内線色が黒，白，緑を使用しております。
４）型式認定番号は，日本電線工業会で発行している下記の規格にJECTEC が適合していることを認定したものについて出されるものであり，品質判断の重要な要素となっています。
日本電線工業会規格 JCS4398：屋内配線用ユニットケーブル　日本電線工業会規格 JCS4425：屋内配線用 EM ユニットケーブル
５）同一回路で25本以上のケーブルが必要な場合は，ご相談下さい。

依頼図面には次の事項をご記入下さい

１．ケーブルサイズ
２．ケーブル長さ
３．器具の記号又は負荷の名称，スイッチはそれに対応する負荷との関係をイ．ロ．ハ．…にて示します。
４．ケーブルの識別記号
記号は電源を１とし，接続部記号と組み合わせ，時計まわりに1A．2A．3A．…と記入します。
５．その他の注意事項
※ 電気配線図を送付いただければ，矢崎ユニットへの設計を行ないます。

●電気用図記号

図記号	名称	摘　　要
———	天井いんぺい配線	VVF 又はソフト EM EEF/F　2×1.6
—///—	〃	〃　3×1.6
—2.0—	〃	〃　2×2.0
—///2.0—	〃	〃　3×2.0
○	一般用照明	
◒	〃	壁付
CL	〃	シーリング直付
◯	〃	引掛ローゼットのみ
⊂○⊃	〃	蛍光灯
2	コンセント	2口コンセント
E	〃	接地極付コンセント
WP	〃	防水形コンセント
●	点滅器	片切スイッチ
● 2	〃	両切スイッチ
● 3	〃	3路スイッチ
● 4	〃	4路スイッチ
● L	〃	片切スイッチ（パイロットランプ内蔵）
● DF	〃	遅延スイッチ（換気扇用）
○●	〃	片切スイッチとパイロットランプ（別置）
◪	分電盤	
⊗	換気扇	

●EG カンタッチ（照明配線用モジュール　電力用）

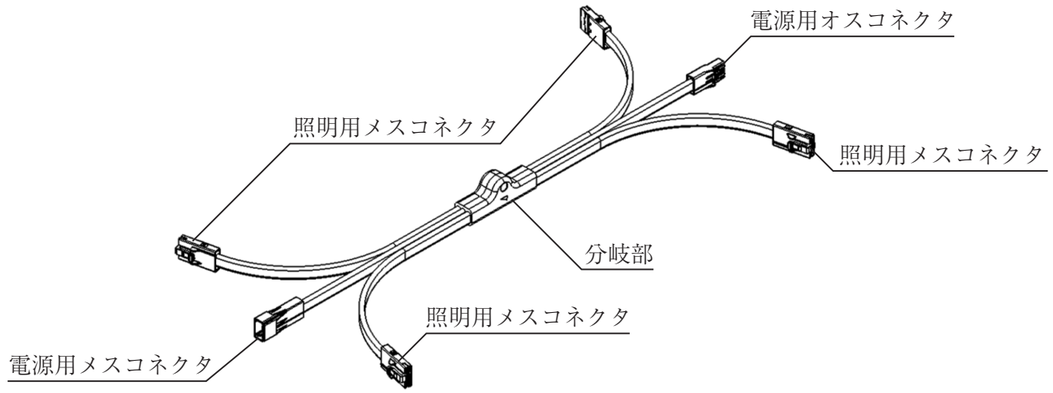

※ 延長用コネクタ付きケーブル等の詳細は別途お問い合わせ下さい

定格電圧		600［V］			
定格電流		ケーブルによる			
認証		JCS4398取得			
電線・ケーブル長さ		照明用	幹線及び分岐線		
		0.5［m］	3.0［m］		
			4.0［m］		
コネクタ付ケーブル（※１）	タイプ	オス（器具側）	メス（ケーブル側）	オス（ケーブル側）	メス（ケーブル側）
	構造	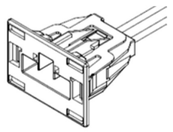 アース端子付き	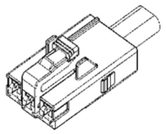	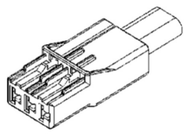 アース端子付き	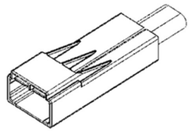
	定格電圧	300［V］		300［V］	
	定格電流	3［A］		20［A］	
	電気用品安全法	差込接続器		ジョイントボックス	
	極数	3（※２）	3	3	3
	概算サイズ［mm］ 幅	47	28	23	27
	概算サイズ［mm］ 高さ	32	18	15	16
	概算サイズ［mm］ 奥行	40	49	47	64
	概算サイズ［mm］ 適用板厚	0.6～1.6	…	…	…
	適用ケーブル HIV	1.0mm	…	…	
	適用ケーブル VVF	…	3×1.6mm	3×2.0mm	
分岐部（※３）	構造	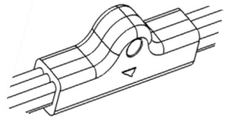			
	材質	軟質 PVC			
	サイズ［mm］	幅25×高さ38×長さ106			

※１ コネクタは非防水仕様となります。
※２ 器具側オスコネクタの使用極数は２個となります。
※３ 分岐部にはコネクタを含みません。

EG カンタッチ（照明配線用モジュール　制御用）

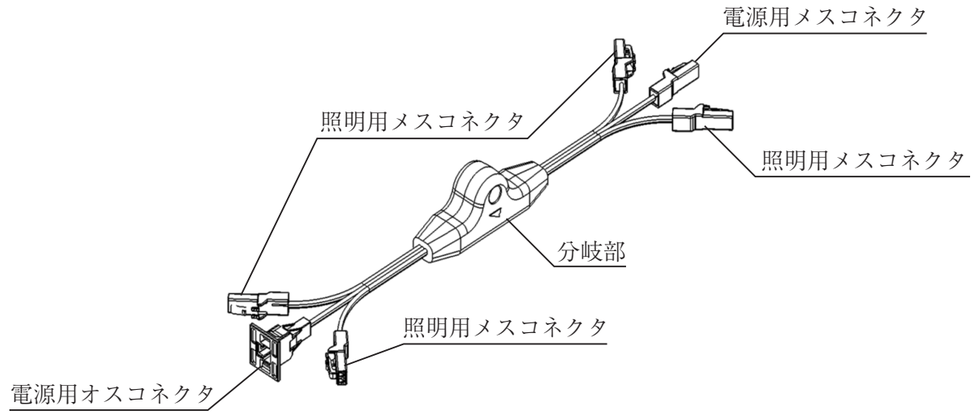

※ 延長用コネクタ付きケーブル等の詳細は別途お問い合わせ下さい

定格電圧			60［V］			
定格電流			ケーブルによる			
認証			JCS4398準拠			
電線・ケーブル長さ			照明用	幹線及び分岐線		
			0.5［m］	3.0［m］		
				4.0［m］		
コネクタ付ケーブル（※１）	タイプ		オス（器具側）	メス（ケーブル側）	オス（ケーブル側）	メス（ケーブル側）
	構造		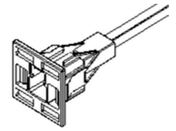 アース端子付き	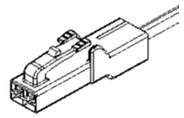	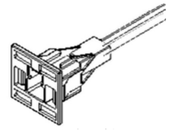 アース端子付き	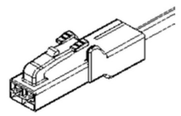
	極数		2	2	2	2
	定格電圧		60［V］		60［V］	
	定格電流		1.5［A］		1.5［A］	
	電気用品安全法		…		…	
	概算サイズ［mm］	幅	26	10	26	10
	概算サイズ［mm］	高さ	24	14	24	14
	概算サイズ［mm］	奥行	37	37	37	37
	概算サイズ［mm］	適用板厚	0.6～1.6	…	…	…
	適用ケーブル	HIV	1.0mm	…		
	適用ケーブル	AEF	…	2×0.9mm		
電線・ケーブル長さ			0.5	3.0		
				4.0		
分岐部（※２）	構造		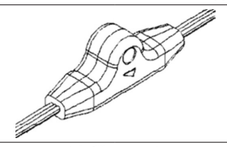			
	材質		軟質 PVC			
	サイズ［mm］		幅25×高さ37×長さ90			

※１ コネクタは非防水仕様となります。
※２ 分岐部にはコネクタを含みません。

●矢崎通信ブランチ
〔矢崎通信ブランチ（集合型）（MPC-BSA)〕

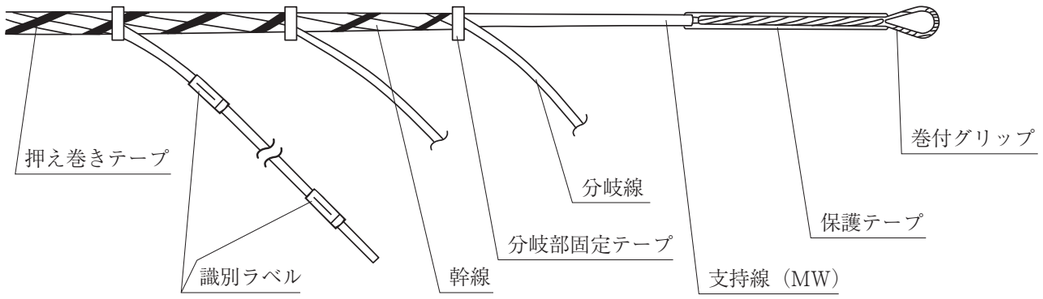

集合本数	電話				LAN
	0.5×1P	0.5×2P	0.65×1P	0.65×2P	0.5×4P
	外径 約 mm	外径 約 mm	外径 約 mm	外径 約 mm	外径 約 mm
1	9.4	10.5	10.5	12	13
2	13	15	14.5	17	18.5
3	13	15	14.5	17	18.5
4	13	15	14.5	17	18.5
5	13	15	14.5	17	18.5
6	13	15	14.5	17	18.5
7	16	19	18	22	25
8	19	23	22	27	30
9	19	23	22	27	30
10	19	23	22	27	30
11	19	23	22	27	30
12	19	23	22	27	30
13	19	23	22	27	30
14	19	23	22	27	30
15	19	23	22	27	30
16	19	23	22	27	30
17	19	23	22	27	30
18	19	23	22	27	30
19	23	28	25	32	36
20~36	26	32	29	37	42

注１）電話と LAN の複合タイプも製造致します。

ケーブル配列図

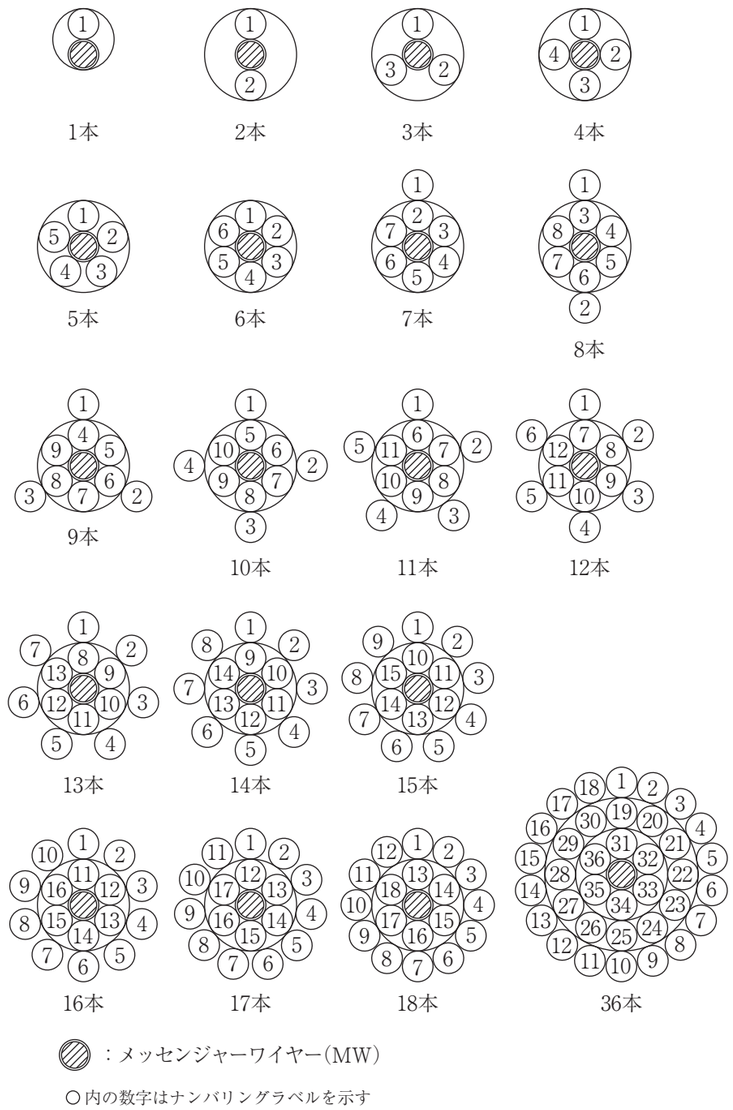

●端末処理図

差込式ゴムストレスコーン形
6kV-CV〔CE〕単心用

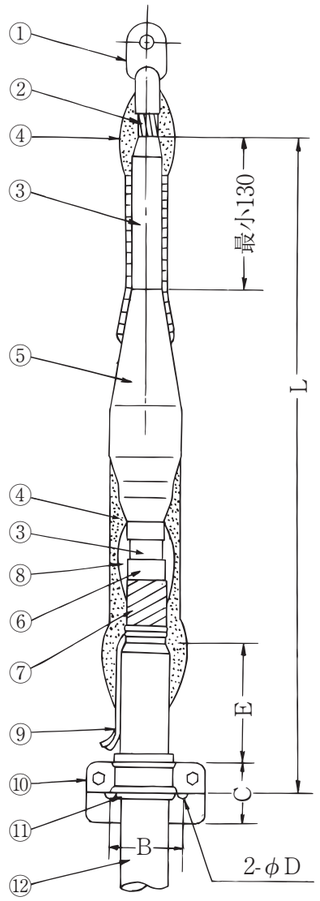

屋外用

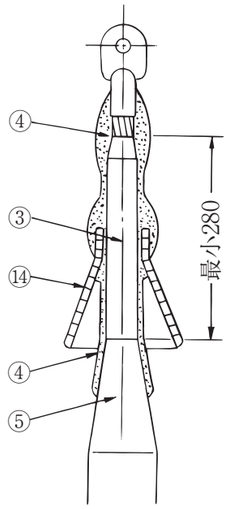

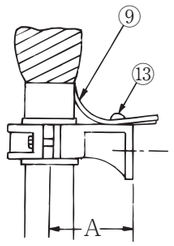

① 端子
② ケーブル導体
③ ケーブル絶縁体
④ 絶縁テープ
⑤ ゴムストレスコーン
⑥ ケーブル外部半導電層
⑦ ケーブル遮へい銅テープ
⑧ 半導電性融着テープ
⑨ 接地線
⑩ ブラケット
⑪ 含浸黄麻布
⑫ ケーブルシース
⑬ 接地線取付けネジ
⑭ 雨覆

導体断面積 (mm^2)	各部の寸法 (mm)						
	A	B	C	D	E	L	(屋外用)
14	40	35	50	11	60	425	(575)
22	40	35	50	11	60	425	(575)
38	40	35	50	11	60	425	(575)
60	50	50	50	11	60	425	(575)
100	50	50	50	11	70	435	(585)
150	50	50	50	11	70	435	(585)
200	60	55	60	11	70	440	(590)
250	60	55	60	11	80	450	(600)
325	60	55	60	11	80	450	(600)
400	80	75	70	11	80	455	(605)

ブラケット

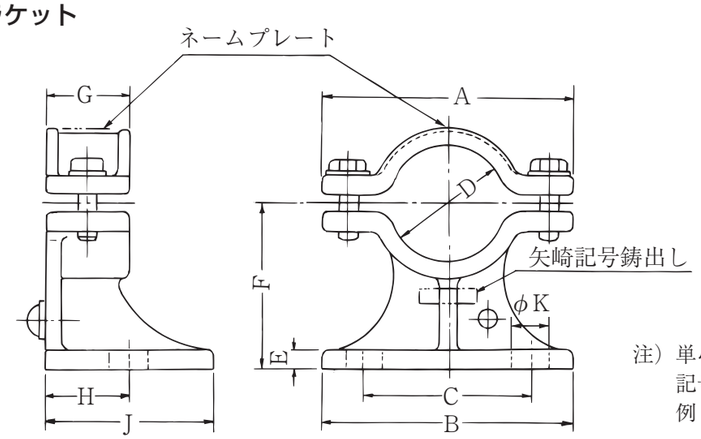

注）単心用の使用時には，矢崎記号末尾にSをつける。
例：HD-31S

矢崎記号	各部の寸法 (mm)									
	A	B	C	D	E	F	G	H	J	K
HD-31	65	65	35	25	6	40	25	25	50	11
HD-32	75	75	50	35	6	50	25	25	50	11
HD-33	85	85	55	45	7	60	30	30	60	11
HD-34	115	115	75	60	7	80	35	35	70	11
HD-35	120	120	80	70	8	90	35	35	70	14
HD-36	150	150	110	90	9	110	40	40	80	14
HD-37	170	170	120	100	10	120	45	45	90	14
HD-38	200	200	150	120	12	140	50	50	100	18
HD-39	220	220	170	140	12	150	50	50	100	18
HD-40	240	230	180	160	12	160	50	50	100	18

ゴムスペーサー

矢崎記号	各部の寸法（mm）				適用ブラケット
	d	P	D	H	
D-18	18	27	60	40	HD-34
D-20	20	30	70	40	HD-35
D-22	22	32	70	40	
D-24	24	34	70	40	
D-26	26	37	70	40	
D-28	28	39	90	45	HD-36
D-30	30	41	90	45	
D-32	32	44	90	45	
D-34	34	46	90	45	
D-36	36	48	90	45	
D-38	38	51	100	50	HD-37
D-40	40	53	100	50	
D-42	42	55	120	55	HD-38
D-44	44	57	120	55	
D-46	46	60	120	55	
D-48	48	62	120	55	
D-50	50	64	120	55	

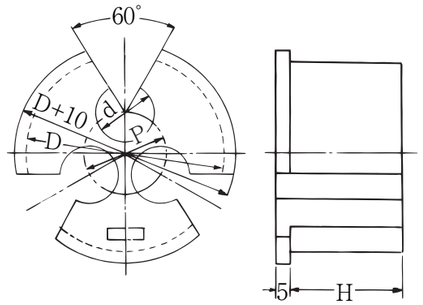

注）これに適用されるケーブルはシース外径d_1が$d_1-0.5 \leqq d \leqq d_1+1.5$の条件を満たすようなdのゴムスペーサーを使用するものとする。

引き通し形
ゴムスペーサー

矢崎記号	各部の寸法（mm）					適用ブラケット
	d	P	A	D	L	
PD-21	21	25	24	70	40	HD-35
PD-23	23	27	22			
PD-25	25	29	20			
PD-27	27	32	19			
PD-29	29	34	21	90	50	HD-36
PD-31	31	36	20			
PD-33	33	39	19			
PD-35	35	41	18			
PD-37	37	43	17			
PD-39	39	46	16	100	50	HD-37
PD-41	41	48	15			
PD-43	43	50	16	120	55	HD-38
PD-45	45	53	15			
PD-47	47	55	14			
PD-49	49	57	14			
PD-51	51	60	13			
PD-53	53	62	13			

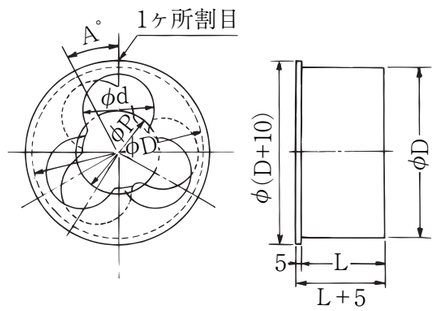

注）これに適用されるケーブルはシース外径d_1が$d_1+0.5 \leqq d < d_1+2.5$の条件を満たすようなdのゴムスペーサーを使用するものとする。

●YC ケーブルコネクタ

SZGC 型 YC ケーブルコネクタ（SZGC）
SEGC 型 YC ケーブルコネクタ（SEGC）

コネクタ		各部の寸法（mm）								適合 YC ケーブル寸法
種類	サイズ	A	T ねじ山外径	T ねじ山呼称 管用	T ねじ山呼称 電線管	φd	H	D	L	
SZGC型	SZGC10	15	20.9	PF 1/2	16	14	35	37	58	各サイズ共ケーブル外径によりパッキンが異なりますので，注文の際には，使用するケーブルの品名及びサイズを連絡して下さい。
	SZGC15	15	20.9	PF 1/2	16	15	41	43	60	
	SZGC20	15	26.4	PF 3/4	22	18	41	43	60	
	SZGC30	19	33.2	PF 1	28	24	50	53	71	
	SZGC40	19	41.9	PF 1 1/4	36	32	58	61	74	
	SZGC50	21	47.8	PF 1 1/2	42	38	67	70	82	
	SZGC60	21	59.6	PF 2	54	48	82	85	91	
SEGC型	SEGC10	20	20.9	PF 1/2	16	12.2	35	38	90	各サイズ共ケーブル外径によりパッキンが異なりますので，注文の際には，使用するケーブルの品名及びサイズを連絡して下さい。
	SEGC20	20	26.4	PF 3/4	22	16.2	41	44	92	
	SEGC30	24	33.2	PF 1	28	20.5	50	53	105	
	SEGC40	24	41.9	PF 1 1/4	36	26.5	58	61	109	
	SEGC50	25	47.8	PF 1 1/2	42	30.5	67	70	116	
	SEGC60	26	59.6	PF 2	54	38.5	82	85	134	

備考１）SZGC コネクタは防湿防雨パッキンを内蔵したケーブルグランドで，主用途は次のとおりです。
①一般電気機器への引込み工事
②ケーブル用耐圧パッキン式引込み方式防爆機器へのYC ケーブル引入れ用
③ケーブル用耐圧固着式引込み方式防爆機器へのYC ケーブル引入れ用
④ケーブル用シーリングフィッチングと組合わせて用いる防爆工事
２）SEGC コネクタは防爆耐圧パッキンを内蔵したケーブルグランドで，主用途は次のとおりです。
①電線管用耐圧ねじ結合式引込み方式の機器を用いて，電線管を使用しないで行う防爆工事
注）機器に取付けるときはネジ部へ防湿グリースを塗ってねじ込んで下さい。

YC ケーブルコネクタ図

〔SZGC〕

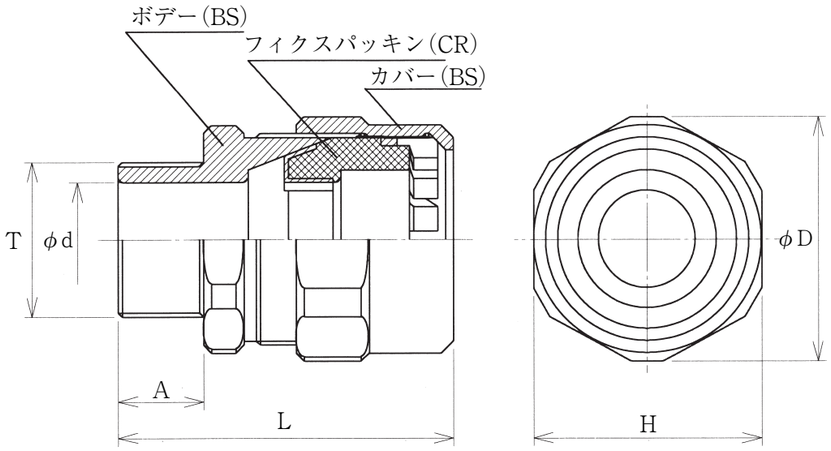

〔SEGC〕

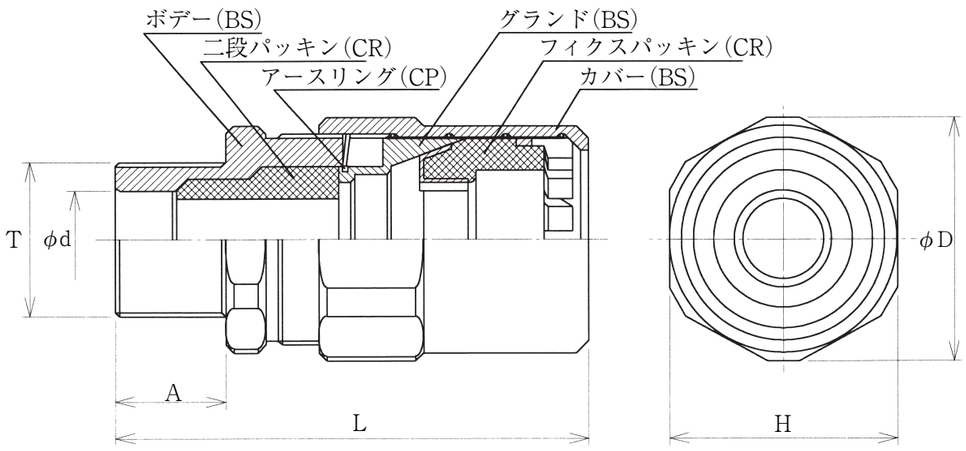

●YC ケーブルコネクタ選定表

低圧電力・制御用 YC ケーブル〔YC-VVSZV，YC600V-CVSZV〕
高圧電力用 YC ケーブル〔YC 6kV-CVSZV〕

コネクタ SZGC	低圧 YC ケーブル適用サイズ mm² （8 mm²以上は SB 導体）													
	2心		3心		4心		5心		6心		7心		8心	
	VV	CV	VV	CV	VV	CV	VV	CV	VV	CV	VV	CV	VV	CV
10S														
10M														
10L	1.25													
15S														
15M														
15L														
20S	2 3.5	2 3.5	1.25 2 3.5	2 3.5	1.25 2	2	1.25		1.25		1.25			
20M	5.5	5.5 8	5.5	5.5	3.5	3.5	2 3.5		2		2		1.25	
20L														
30S	8	14	8	8	5.5	5.5 8			3.5		3.5		2	
30M	14			14	8		5.5		5.5		5.5		3.5	
30L	22	22	14	22	14	14	8		8		8		5.5	
40S														
40M		38	22	38	22	22	14						8	
40L														
50S	38		38			38			14					
50M	60	60												
50L			60	60	38									
60S														
60M						60								
60L	100	100												

コネクタ SZGC	低圧 YC ケーブル適用サイズ mm² （8 mm²以上は SB 導体）										6kV YC 3心ケーブル適用サイズ mm²
	10心		12心		15心		20心		30心		
	VV	CV	VV	CV	VV	CV	VV	CV	VV	CV	
30S	1.25		1.25								
30M	2		2		1.25		1.25				
30L	3.5		3.5		2		2				
40S					3.5						
40M	5.5		5.5				3.5		1.25		
40L											
50S	8				5.5				2		
50M							5.5		3.5		
50L											
60S											
60M											
60L											22

コネクタ SEGC	低圧 YC ケーブル適用サイズ mm²（8mm²は SB 導体）													
	2心		3心		4心		5心		6心		7心		8心	
	VV	CV	VV	CV	VV	CV	VV	CV	VV	CV	VV	CV	VV	CV
10LV4	1.25													
20SV1	2	2	1.25		1.25									
20SV2	3.5	3.5	2	2	2	2	1.25							
20SV3			3.5	3.5					1.25		1.25			
20MV3							2							
20MV4	5.5	5.5			3.5	3.5			2		2		1.25	
20MV5		8	5.5	5.5			3.5							
30SV2	8			8	5.5	5.5			3.5		3.5		2	
30SV3		14	8			8								
30MV4				14	8		5.5						3.5	
30MV5	14								5.5		5.5			
30LV5			14			14	8							
30LV6		22											5.5	
40MV4			22											
40MV5		38				22	14						8	
40MV6				38	22									
50SV3	38								14					
50SV5			38			38								
50MV6	60	60												
60MV4						60								
60LV6	100	100												

コネクタ SEGC	低圧 YC ケーブル適用サイズ mm²（8mm²以上は SB 導体）										6kV YC 3心ケーブル適用サイズ mm²
	10心		12心		15心		20心		30心		
	VV	CV	VV	CV	VV	CV	VV	CV	VV	CV	
30SV2	1.25										
30SV3			1.25								
30MV4	2		2		1.25						
30MV5							1.25				
30LV5					2						
30LV6	3.5		3.5								
40SV4					3.5						
40MV5	5.5						3.5		1.25		
40MV6			5.5								
50SV3									2		
50SV5	8				5.5						
50MV6							5.5		3.5		
60LV6											22

●ビニルテープ

ビニル粘着絶縁テープ（JIS 規格品）

厚さ0.2mm×巾19mm×10m 巻
厚さ0.2mm×巾19mm×20m 巻 } 赤, 黒, 白, 青, 緑, 黄, 透明, 灰色, クリーム

●プーリングアイ取付ケーブル

各種ケーブルに布設時便利なプーリングアイを取付けて出荷できます。発注時にご指定下さい。

圧縮形プーリングアイ取付図

6kV-CVT 用

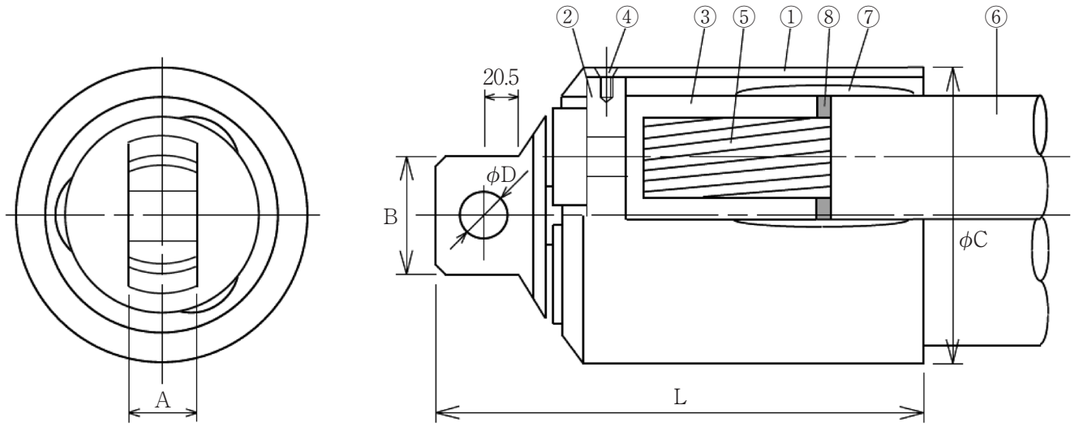

① 保　護　筒
② 固 定 金 具
③ 圧縮スリーブ
④ サ ラ ボ ル ト
⑤ 導　　体
⑥ シ　ー　ス
⑦ 黒色粘着性ポリエチレン絶縁テープ
⑧ 防水型絶縁テープ

導体断面積 (mm²)	各部の寸法（mm）				
	A	B	C	D	L
22	30	45	55	21	157
38	30	45	61	21	162
60	30	45	66	21	162
100	30	48	75	21	162
150	30	48	79	21	167
200	30	50	87	21	172
250	30	51	92	21	177
325	30	51	97	21	182
400	30	51	105	21	187

●CV ケーブル活線劣化診断装置

DISC-20-AS

概要

６kV級CVケーブルの絶縁破壊事故の大半をしめる有害な水トリーを高精度で検出するため，ケーブルの張り替え工事が計画的に立案できます。さらに，この絶縁診断は活線状態で行うため，線路の停電告知等の手間がかかる作業は必要ありません。また，三相一括で診断を行うため，ケーブルの保守，点検が効率よく実施できます。しかも，既設接地線に本診断装置を取り付けるだけなので，安全に作業が行えます。

特徴

●測定精度が高い
　迷走電流の影響が非常に小さい
●高圧活線作業がなく安全
　測定器を既設接地線から接続するだけ。
●測定は簡単で操作も容易
　対話形式でキー入力するだけ。
●測定データをパソコンで管理可能
　USB メモリを介してパソコンに測定データを移動。

診断原理

●商用周波数の２倍＋１Hz の電圧を重畳
新開発の〝交流重畳法〟を基本原理としています。この方法は，既設接地線から，商用周波数の２倍＋１Hz の電圧（101あるいは121Hz）を重畳します。絶縁体中に有害な水トリーが発生している場合，変調作用が生じ，新たなる周波数成分である１Hz の劣化信号が発生します。
●１Hz の劣化信号を検出
水トリー劣化に対応した１Hzの微小電流を劣化信号としています。このため，測定現場に存在する種々のノイズとは，容易に分離でき，水トリー劣化を高精度で検出できます。
●接地線から電圧を重畳
重畳する周波数（101あるいは121Hz）と劣化信号（１Hz）は，周波数が異なります。このため，従来の方式ではノイズ（迷走電流，端末部の漏洩電流）が増大するために不可能であった既設接地線からの電圧重畳が可能になりました。

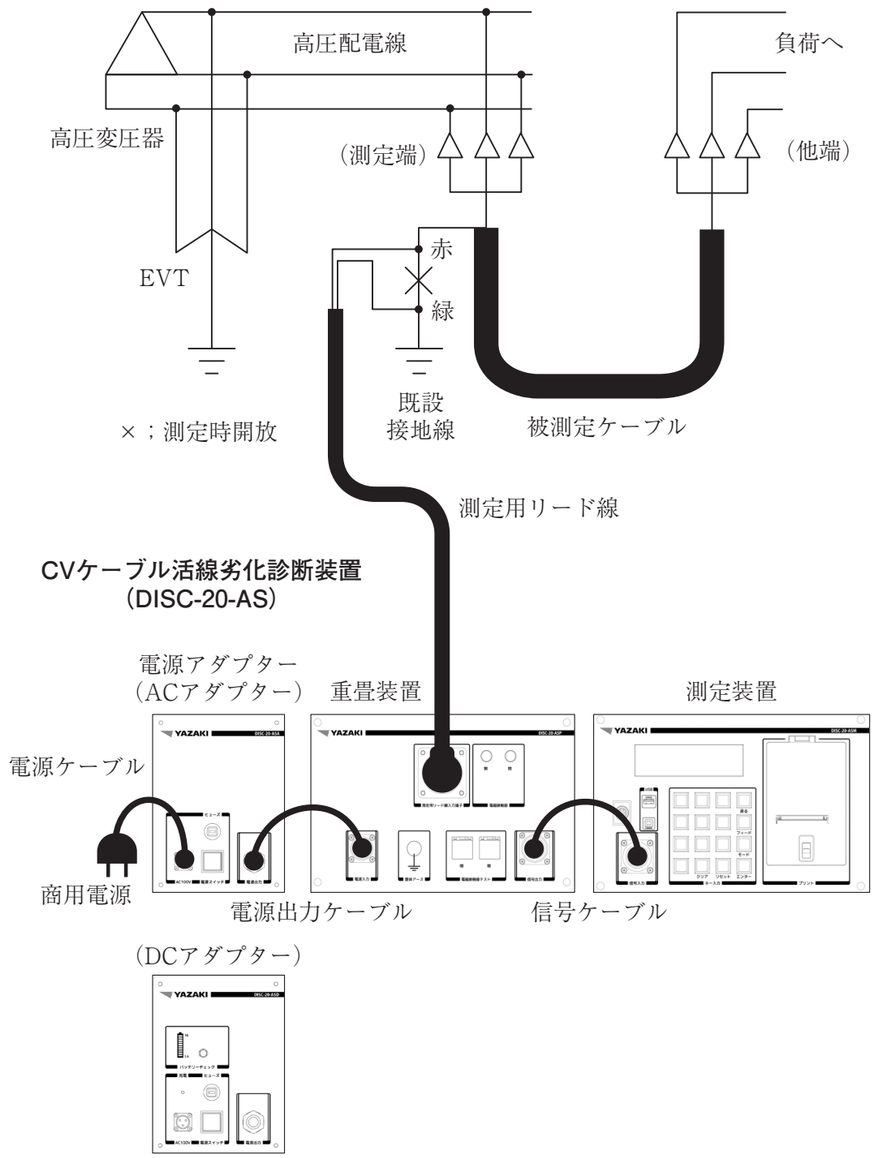

測定回路（基本構成）

基本構成

名称	測定装置	重畳装置	電源部
型番	DISC-20-ASM	DISC-20-ASP	DISC-20-ASA（AC アダプター） DISC-20-ASD（DC アダプター）
概算寸法（mm）	350(W)×230(D)×345(H)	350(W)×230(D)×345(H)	175(W)×230(D)×345(H)
概算質量（kg）	12	19	9（ASA），14（ASD）
主な機能	●測定のためのキー入力 ●測定，演算，結果出力	●保安（過電圧，過電流保護） ●重畳電圧発生	●システム駆動用電源 50/60Hz　100V

測定項目及び範囲

測定項目	交流重畳電流（Isa）	シース絶縁抵抗（Rs）	迷走電流（Idc）	不平衡充電電流（Iac）
測定範囲	1 nA～100 μA	100kΩ～100MΩ	1 nA～100 μA	1 mA～850mA

使用上の注意事項

(1)　本装置の測定対象系統は６kV 級 CV ケーブル（E-T）です。
(2)　活線近接状態での測定となりますので，感電防止のため保護具着用の上，十分注意して作業を行う必要があります。
(3)　本装置の動作状態，リード線の断線等のチェックを事前に行う必要があります。
(4)　雨，雪，霧等の場合，屋外では使用できません。
(5)　ご使用の際には，取扱説明書をよくお読み下さい。

●導体線号表

単線線号表

ゲージサイズ			直径		計算断面積	
mm	mm²	AWG	mm	mil	mm²	Cmils
–	–	40	0.079	3.1	0.0049	9.61
–	–	39	0.089	3.5	0.0062	12.2
0.10	–	–	0.100	3.9	0.0079	15.5
–	–	38	0.102	4.0	0.0081	16.0
–	–	37	0.114	4.5	0.0102	20.2
0.12	–	–	0.120	4.7	0.0113	22.3
–	–	36	0.127	5.0	0.0127	25.0
–	–	35	0.142	5.6	0.0159	31.4
0.16	–	34	0.160	6.3	0.0201	39.7
0.18	–	33	0.180	7.1	0.0255	50.4
0.20	–	–	0.200	7.9	0.0314	62.0
–	–	32	0.203	8.0	0.0324	64.0
–	–	31	0.226	8.9	0.0401	79.2
0.23	–	–	0.230	9.1	0.0416	82.0
–	–	30	0.254	10.0	0.0507	100
0.26	–	–	0.260	10.2	0.0531	105
–	–	29	0.287	11.3	0.0647	128
0.29	–	–	0.290	11.4	0.0661	130
0.32	–	28	0.320	12.6	0.0805	159
0.35	–	–	0.350	13.8	0.0962	190
–	–	27	0.361	14.2	0.1022	202
0.4	–	–	0.400	15.7	0.1257	248
–	–	26	0.404	15.9	0.1281	253
0.45	–	–	0.450	17.7	0.1590	314
–	–	25	0.455	17.9	0.1624	320
0.5	–	–	0.500	19.7	0.1964	388
–	–	24	0.511	20.1	0.2047	404
0.55	–	–	0.550	21.7	0.2376	469
–	–	23	0.574	22.6	0.2589	511
0.6	–	–	0.600	23.6	0.2827	558
–	–	22	0.643	25.3	0.3243	640
0.65	–	–	0.650	25.6	0.3318	655
0.7	–	–	0.700	27.6	0.3848	759
–	–	21	0.724	28.5	0.4116	812
–	0.5	–	0.790	31.1	0.4902	968
0.8	–	–	0.800	31.5	0.5027	992
–	–	20	0.813	32.0	0.5189	1024
0.9	–	–	0.900	35.4	0.6362	1256
–	–	19	0.912	35.9	0.6529	1290
–	0.75	–	0.980	38.6	0.7543	1489
1.0	–	–	1.000	39.4	0.7854	1550
–	–	18	1.024	40.3	0.8226	1624
1.05	–	–	1.050	41.3	0.8659	1709
–	1	–	1.130	44.5	1.003	1974
–	–	17	1.151	45.3	1.037	2050
1.2	–	–	1.200	47.2	1.131	2232
–	–	16	1.290	50.8	1.307	2583
–	1.5	–	1.380	54.3	1.496	2960
1.4	–	–	1.400	55.1	1.539	3037
–	–	15	1.450	57.1	1.651	3257
1.5	–	–	1.500	59.1	1.767	3493

ゲージサイズ			直径		計算断面積	
mm	mm²	AWG	mm	mil	mm²	Cmils
1.6	–	–	1.600	63.0	2.011	3969
–	–	14	1.628	64.1	2.081	4110
–	2.5	–	1.780	70.1	2.489	4913
1.8	–	–	1.800	70.9	2.545	5023
–	–	13	1.829	72.0	2.627	5184
2.0	–	–	2.000	78.7	3.142	6201
–	–	12	2.052	80.8	3.309	6530
–	4	–	2.250	88.6	3.976	7894
2.3	–	–	2.300	90.6	4.155	8200
–	–	11	2.304	90.7	4.172	8234
2.5	–	–	2.500	98.4	4.909	9690
–	–	10	2.588	101.9	5.262	10384
2.6	–	–	2.600	102.4	5.309	10486
–	6	–	2.760	108.7	5.983	11810
2.8	–	–	2.800	110.2	6.158	12150
2.9	–	–	2.900	114.2	6.605	13042
–	–	9	2.906	114.4	6.632	13087
3.1	–	–	3.100	122.0	7.548	14900
3.2	–	–	3.200	126.0	8.042	15876
–	–	8	3.264	128.5	8.367	16512
3.5	–	–	3.500	137.8	9.621	18990
–	10	–	3.570	140.6	10.01	19740
–	–	7	3.665	144.3	10.55	20822
3.7	–	–	3.700	145.7	10.75	21228
3.8	–	–	3.800	149.6	11.34	22380
4.0	–	–	4.000	157.5	12.57	24806
–	–	6	4.115	162.0	13.30	26244
4.2	–	–	4.200	165.4	13.85	27357
4.3	–	–	4.300	169.3	14.52	28662
4.5	16	–	4.500	177.2	15.90	31400
–	–	5	4.620	181.9	16.76	33088
4.8	–	–	4.800	189.0	18.10	35720
5.0	–	–	5.000	196.9	19.64	38770
–	–	4	5.189	204.3	21.15	41738
5.5	–	–	5.500	216.5	23.76	46872
–	25	–	5.650	222.4	25.07	49340
–	–	3	5.827	229.4	26.66	52624
6.0	–	–	6.000	236.2	28.27	55790
6.5	–	–	6.500	255.9	33.18	65485
–	–	2	6.543	257.6	33.63	66358
–	35	–	6.600	259.9	34.21	69070
7.0	–	–	7.000	275.6	38.48	75955
–	–	1	7.348	289.3	42.41	83694
8.0	–	–	8.000	315.0	50.27	99225

備考１）mm ゲージは日本独特のワイヤーゲージです。
２）mm²ゲージは国際規格（IEC）に適合するもので欧州全域で用いられている国際サイズです。
３）AWG は American Wire Gauge（Brown & Sharpe Wire Gauge）の略称で主にアメリカで用いられています。

同心より線線号表（1/5）

ゲージサイズ													構造		
日本			欧州・国際規格							米国					
架空線 mm²	ケーブル導体 サイズ mm²	ケーブル導体 タイプ	英国架空裸線 銅 mm²	英国架空裸線 硬アルミ mm²	英国架空裸線 硬アルミ 銅換算 in²	英国架空裸線 イ号アルミ mm²	独国裸線 mm²	ケーブル導体 サイズ mm²	ケーブル導体 クラス	サイズ AWG #	クラス 銅	クラス アルミ	アルミ裸線コードネーム（※印イ号アルミ合金線）	素線／素数／線径 mm	計算断面積 mm²	より線外径 mm
–	–	–	–	–	–	–	–	–	–	20	B	B	–	7/0.307	0.5182	0.9
–	–	–	–	–	–	–	–	–	–	18	B	B	–	7/0.386	0.8209	1.2
–	0.9	A	–	–	–	–	–	–	–	–	–	–	–	7/0.40	0.8796	1.2
–	1.25	A	–	–	–	–	–	–	–	–	–	–	–	7/0.45	1.113	1.4
–	–	–	–	–	–	–	–	–	–	16	B	B	–	7/0.488	1.309	1.5
–	1.4	A	–	–	–	–	–	1.5	2	–	–	–	–	7/0.50	1.375	1.5
–	2	A	–	–	–	–	–	–	–	–	–	–	–	7/0.60	1.979	1.8
–	–	–	–	–	–	–	–	–	–	14	B	B	–	7/0.615	2.079	1.8
–	–	–	–	–	–	–	–	2.5	2	–	–	–	–	7/0.67	2.468	2.0
–	–	–	–	–	–	–	–	–	–	12	B	B	–	7/0.775	3.302	2.3
–	3.5	A	–	–	–	–	–	–	–	–	–	–	–	7/0.80	3.519	2.4
–	–	–	–	–	–	–	–	4	2	–	–	–	–	7/0.85	3.972	2.6
–	–	–	–	–	–	–	–	–	–	10	B	B	–	7/0.978	5.269	2.9
–	5.5	A	–	–	–	–	–	–	–	–	–	–	–	7/1.00	5.498	3.0
–	–	–	–	–	–	–	–	6	2	–	–	–	–	7/1.04	5.947	3.1
–	–	–	–	–	–	–	–	–	–	9	B	B	–	7/1.097	6.616	3.3
–	8	A	–	–	–	–	–	–	–	–	–	–	–	7/1.20	7.917	3.6
–	–	–	–	–	–	–	–	–	–	8	B	B	–	7/1.234	8.372	3.7
–	10	–	–	–	–	–	–	–	–	–	–	–	–	19/0.80	9.550	4.0
–	–	–	10	–	–	–	10	10	2	–	–	–	–	7/1.35	10.02	4.1
–	–	–	–	–	–	–	–	10	3	–	–	–	–	12/1.04	10.19	4.3
–	–	–	–	–	–	–	–	–	–	7	B	B	–	7/1.384	10.55	4.2
–	–	–	–	–	–	–	–	–	–	6	B	A, B	PEACHBELL	7/1.554	13.30	4.7
–	14	A	14	–	–	–	–	–	–	–	–	–	–	7/1.60	14.08	4.8
–	14	B	–	–	–	–	–	–	–	–	–	–	–	19/1.00	14.92	5.0
–	–	–	–	–	–	–	16	16	2	–	–	–	–	7/1.70	15.89	5.1
–	–	–	–	–	–	–	–	16	3	–	–	–	–	19/1.04	16.14	5.2
–	–	–	16	–	–	–	–	–	–	–	–	–	–	3/2.65	16.55	5.7
–	–	–	–	–	–	–	–	–	–	5	B	B	–	7/1.748	16.77	5.2
–	–	–	–	–	–	–	–	–	–	4	AA	–	–	3/2.997	21.15	6.5
–	–	–	–	–	–	–	–	–	–	4	A, B	A, B	ROSE	7/1.961	21.15	5.9
22	22	A	–	–	–	–	–	–	–	–	–	–	–	7/2.00	21.99	6.0
–	22	B	–	–	–	–	–	–	–	–	–	–	–	19/1.20	21.49	6.0
–	–	–	–	22	0.022	–	–	–	–	–	–	–	MIDGE	7/2.06	23.33	6.2
–	–	–	–	–	–	–	25	–	–	–	–	–		7/2.10	24.25	6.3
–	–	–	25	–	–	–	–	25	2	–	–	–	–	7/2.14	25.18	6.4
–	–	–	–	–	–	–	–	25	3	–	–	–	–	19/1.35	27.20	6.8
–	–	–	–	–	0.025	–	–	–	–	–	–	–	APHIS	3/3.35	26.44	7.2
–	–	–	–	25	0.025	–	–	–	–	–	–	–	GNAT	7/2.21	26.85	6.6
–	–	–	–	–	–	–	–	–	–	3	AA	–	–	3/3.366	26.66	7.3
–	–	–	–	–	–	–	–	–	–	3	A, B	A, B	LILY	7/2.202	26.66	6.6
30	30	A	–	–	–	–	–	–	–	–	–	–		7/2.30	29.08	6.9
–	30	B	–	–	–	–	–	–	–	–	–	–	–	19/1.40	29.25	7.0
–	–	–	–	–	–	25	–	–	–	–	–	–	ALMOND※	7/2.34	30.10	7.0
–	–	–	32	–	–	–	–	–	–	–	–	–	–	3/3.75	33.13	8.1
–	–	–	–	–	–	–	–	–	–	2	AA	–	–	3/3.776	33.62	8.1
–	–	–	–	–	–	–	–	–	–	2	A, B	AA~B	IRIS	7/2.474	33.62	7.4
–	–	–	35	–	–	–	35	–	–	–	–	–	–	7/2.50	34.36	7.5
–	–	–	–	–	–	–	–	35	2	–	–	–	–	7/2.52	34.91	7.6
–	–	–	–	–	–	–	–	35	3	–	–	–	–	19/1.53	34.93	7.7
–	–	–	–	–	–	30	–	–	–	–	–	–	CEDAR※	7/2.54	35.47	7.6
–	–	–	–	35	0.035	–	–	–	–	–	–	–	MOSQULTO	7/2.59	36.88	7.8

同心より線線号表（2/5）

ゲージサイズ													構造		
日本			欧州・国際規格							米国					
架空線 mm²	ケーブル導体 サイズ mm²	ケーブル導体 タイプ	英国架空裸線 銅 mm²	英国架空裸線 硬アルミ mm²	英国架空裸線 硬アルミ 銅換算 in²	英国架空裸線 イ号アルミ mm²	独国裸線 mm²	ケーブル導体 サイズ mm²	ケーブル導体 クラス	サイズ AWG #	クラス 銅	クラス アルミ	アルミ裸線コードネーム（※印イ号アルミ合金線）	素線／素数／線径 mm	計算断面積 mm²	より線外径 mm
38	38	A	–	–	–	–	–	–	–	–	–	–		7/2.60	37.17	7.8
–	38	B	–	–	–	–	–	–	–	–	–	–	–	19/1.60	38.20	8.0
–	–	–	–	–	–	–	–	–	–	1	AA	–	–	3/4.242	42.41	9.1
–	–	–	–	–	–	–	–	–	–	1	A	AA, A	PANSY	7/2.776	42.41	8.3
–	–	–	–	–	–	–	–	–	–	1	B	B	–	19/1.687	42.41	8.4
45	–	–	–	–	–	–	–	–	–	–	–	–	–	7/2.90	46.24	8.7
–	–	–	–	–	–	40	–	–	–	–	–	–	FIR※	7/2.95	47.84	8.9
–	50	A	–	–	–	–	50	–	–	–	–	–		19/1.80	48.35	9.0
–	–	–	50	–	–	–	50	–	–	–	–	–		7/3.00	49.48	9.0
–	–	–	–	–	–	–	–	50	1	–	–	–	–	7/3.02	50.14	9.1
–	–	–	–	–	–	–	–	50	2	–	–	–	–	19/1.78	47.28	8.9
–	–	–	–	–	–	–	–	50	3	–	–	–	–	27/1.53	49.64	9.4
–	–	–	–	50	0.05	–	–	–	–	–	–	–	ANT	7/3.10	52.83	9.3
–	–	–	–	–	–	–	–	–	–	1/0	AA, A	AA, A	POPPY	7/3.119	53.51	9.4
–	–	–	–	–	–	–	–	–	–	1/0	B	B	GERANIUM	19/1.892	53.51	9.5
55	–	–	–	–	–	–	–	–	–	–	–	–		7/3.20	56.29	9.6
–	60	A	–	–	–	–	–	–	–	–	–	–	–	19/2.00	59.70	10.0
–	60	B	–	–	–	–	–	–	–	–	–	–	–	37/1.40	56.96	9.8
–	–	–	–	–	–	50	–	–	–	–	–	–	HAZEL※	7/3.30	59.87	9.9
–	–	–	–	60	0.06	–	–	–	–	–	–	–	FLY	7/3.40	63.55	10.2
–	–	–	–	–	–	–	70	–	–	–	–	–		19/2.10	65.81	10.5
–	–	–	–	–	–	–	–	–	–	2/0	AA, A	AA, A	ASTER	7/3.503	67.44	10.5
–	–	–	–	–	–	–	–	–	–	2/0	B	B	BUTTERCUP	19/2.126	67.44	10.6
–	–	–	–	–	–	–	–	70	2	–	–	–	–	19/2.14	68.34	10.7
–	–	–	–	–	–	–	–	70	3	–	–	–	–	37/1.53	68.03	10.7
–	–	–	70	–	–	–	–	–	–	–	–	–	–	7/3.55	69.29	10.7
75	–	–	–	–	–	–	–	–	–	–	–	–	–	7/3.70	75.27	11.1
–	–	–	–	75	0.075	–	–	–	–	–	–	–	EARWIG	7/3.78	78.55	11.3
–	80	A	–	–	–	–	–	–	–	–	–	–	–	19/2.30	78.94	11.5
–	80	B	–	–	–	–	–	–	–	–	–	–	–	37/1.60	65.38	11.2
–	–	–	–	–	–	–	–	–	–	3/0	AA, A	AA, A	PHLOX	7/3.932	85.03	11.8
–	–	–	–	–	–	–	–	–	–	3/0	B	B	PRIMROSE	19/2.388	85.03	11.9
–	–	–	–	–	–	–	95	–	–	–	–	–		19/2.50	93.27	12.5
–	–	–	–	–	–	–	–	95	2	–	–	–	–	19/2.52	94.77	12.6
–	–	–	–	–	–	–	–	95	3	–	–	–	–	37/1.78	92.07	12.5
95	–	–	–	–	–	–	–	–	–	–	–	–		7/4.20	96.98	12.6
–	100	A	–	–	–	–	–	–	–	–	–	–	–	19/2.60	100.9	13.0
–	100	B	–	–	–	–	–	–	–	–	–	–	–	37/1.80	94.15	12.6
100	–	–	100	–	–	–	–	–	–	–	–	–	–	7/4.30	101.7	12.9
–	–	–	–	100	0.10	–	–	–	–	–	–	–	WASP	7/4.39	106.0	13.2
–	–	–	–	–	–	–	–	–	–	4/0	AA, A	AA, A	OXLIP	7/4.417	107.2	13.3
–	–	–	–	–	–	–	–	–	–	4/0	B	B	SUNFLOWER	19/2.680	107.2	13.4
–	–	–	–	–	–	–	120	–	–	–	–	–		19/2.80	117.0	14.0
–	–	–	–	–	–	100	–	–	–	–	–	–	OAK※	7/4.65	118.0	14.0
–	–	–	–	–	–	–	–	120	1	–	–	–	–	19/2.85	121.2	14.3
–	–	–	–	–	–	–	–	120	2	–	–	–	–	37/2.03	119.8	14.2
–	–	–	–	–	–	–	–	120	3	–	–	–	–	61/1.60	122.6	14.4
125	125	A	125	–	–	–	–	–	–	–	–	–	–	19/2.90	125.5	14.5
–	125	B	–	–	–	–	–	–	–	–	–	–	–	61/1.60	122.6	14.4
–	–	–	–	–	–	–	–	–	–	250	–	AA	SNEEZE WORT	7/4.801	126.7	14.4
–	–	–	–	–	–	–	–	–	–	250	AA	–	–	12/3.665	126.7	15.2
–	–	–	–	–	–	–	–	–	–	250	A	A	VALERIAN	19/2.913	126.7	14.6
–	–	–	–	–	–	–	–	–	–	250	B	B	DANDELION	37/2.088	126.7	14.6

同心より線線号表（3/5）

ゲージサイズ												構造		
日本 mm²		欧州・国際規格						米国			アルミ裸線コードネーム（※印イ号アルミ合金線）	素線／素数／線径	計算断面積	より線外径
架空線 mm²	ケーブル導体	英国架空裸線 mm²			独国裸線 mm²	ケーブル導体		サイズ	クラス					
		銅	硬アルミ	イ号アルミ		サイズ mm²	クラス	Cmil	銅	アルミ		mm	mm²	mm
–	–	–	–	–	–	–	–	266800	–	AA	DAISY	7/4.961	135.2	14.9
–	–	–	–	–	–	–	–	266800	–	A	LAUREL	19/3.010	135.2	15.1
–	–	–	–	–	150	150	2	–	–	–		37/2.25	147.1	15.8
–	–	–	–	–	–	150	3	–	–	–	–	61/1.78	151.8	16.0
150	–	150	–	–	–	150	1	–	–	–		19/3.20	152.8	16.0
–	–	–	–	–	–	–	–	300000	AA	–	–	12/4.016	152.0	16.7
–	–	–	–	–	–	–	–	300000	A	A	PEONY	19/3.193	152.0	16.0
–	–	–	–	–	–	–	–	300000	B	B	AGAVE	37/2.286	152.0	16.0
–	150	–	–	–	–	–	–	–	–	–	–	37/2.30	153.7	16.1
–	150	–	–	–	–	–	–	–	–	–	–	61/1.80	155.2	16.2
–	–	–	150	–	–	–	–	–	–	–	HORNET	19/3.25	157.6	16.3
–	–	–	–	–	–	–	–	336400	–	A	TULIP	19/3.381	170.5	16.9
–	–	–	–	–	–	–	–	350000	AA	–	–	12/4.338	177.3	18.2
–	–	–	–	–	–	–	–	350000	A	A	DAFFODIL	19/3.447	177.3	17.2
–	–	–	–	–	–	–	–	350000	B	B	GARDENIA	37/2.471	177.3	17.3
–	–	–	–	150	–	–	–	–	–	–	ASH※	19/3.48	180.7	17.4
–	–	–	–	–	185	–	–	–	–	–		37/2.50	181.6	17.5
	180	–	–	–	–	–	–	–	–	–	–	19/3.50	182.8	17.5
–	–	–	–	–	–	185	2	–	–	–	–	37/2.52	184.5	17.6
–	–	–	–	–	–	185	3	–	–	–	–	91/1.60	183.0	17.6
–	–	185	–	–	–	–	–	–	–	–	–	19/3.55	188.1	17.8
–	200	–	–	–	–	–	–	–	–	–	–	37/2.60	196.4	18.2
–	200	–	–	–	–	–	–	–	–	–	–	61/2.00	191.6	18.0
–	–	–	–	–	–	–	–	397500	–	AA, A	CANNA	19/3.675	201.4	18.4
–	–	–	–	–	–	–	–	400000	AA, A	–	–	19/3.686	202.7	18.4
–	–	–	–	–	–	–	–	400000	B	B	–	37/2.642	202.7	18.5
200	–	–	–	–	–	–	–	–	–	–		19/3.70	204.3	18.5
–	–	–	–	175	–	–	–	–	–	–	ELM※	19/3.76	211.0	18.8
–	–	–	200	–	–	–	–	–	–	–	CHAFER	19/3.78	213.2	18.9
–	–	–	–	–	–	–	–	450000	AA	AA	GOLDENTUFT	19/3.909	228.0	19.5
–	–	–	–	–	–	–	–	450000	A, B	B	YARROW	37/2.802	228.0	19.6
240	–	–	–	–	–	–	–	–	–	–		19/4.00	238.8	20.0
–	–	–	–	–	–	240	1	–	–	–	–	37/2.85	236.0	20.0
–	–	–	–	–	240	240	2	–	–	–	–	61/2.25	242.5	20.3
–	–	–	–	–	–	–	–	477000	–	AA	COSMOS	19/4.023	241.7	20.1
–	–	–	–	–	–	–	–	477000	–	A	SYRINGA	37/2.883	241.7	20.1
–	–	–	–	–	–	–	–	500000	AA	AA	ZINNIA	19/4.120	253.4	20.6
–	–	–	–	–	–	–	–	500000	A, B	A, B	HYACINTH	37/2.951	253.4	20.7
–	250	–	–	–	–	–	–	–	–	–	–	61/2.300	253.4	20.7
–	–	–	250	–	–	–	–	–	–	–	COCKROACH	19/4.22	265.7	21.1
–	–	–	–	–	–	–	–	550000	AA, A	–	–	37/3.096	278.7	21.7
–	–	–	–	–	–	–	–	550000	B	B	–	61/2.413	278.7	21.7
–	–	–	–	–	–	–	–	556500	–	AA	DAHLIA	19/4.346	282.0	21.7
–	–	–	–	–	–	–	–	556500	–	A	MISTLETOE	37/3.114	282.0	21.8
300	–	–	–	–	–	300	1	–	–	–		37/3.20	297.6	22.4
–	–	–	–	–	300	–	–	–	–	–	MEADOW	61/2.50	299.4	22.5
–	–	–	–	–	–	–	–	600000	AA, A	AA, A	SWEET	37/3.233	304.0	22.6
–	–	–	–	–	–	300	2	600000	B	B	LOTUS	61/2.520	304.0	22.7
–	–	–	–	–	–	–	–	636000	–	AA, A	ORCHID	37/3.330	322.3	23.3
–	–	–	300	–	–	–	–	–	–	–	BUTTERFLY	19/4.65	322.7	23.3
–	325	–	–	–	–	–	–	–	–	–	–	61/2.60	322.9	23.4
–	325	–	–	–	–	–	–	–	–	–	–	127/1.80	323.2	23.4
–	–	–	–	–	–	–	–	650000	AA	AA	HEUCHERA	37/3.366	329.4	23.6
–	–	–	–	–	–	–	–	650000	A, B	B	–	61/2.621	329.4	23.6

同心より線線号表（4/5）

ゲージサイズ												構造		
日本 mm²		欧州・国際規格						米国			アルミ裸線コードネーム（※印イ号アルミ合金線）	素線／素数／線径	計算断面積	より線外径
架空線 mm²	ケーブル導体	英国架空裸線 mm²			独国裸線 mm²	ケーブル導体		サイズ	クラス					
		銅	硬アルミ	イ号アルミ		サイズ mm²	クラス	Cmil	銅	アルミ		mm	mm²	mm
–	–	–	–	–	–	–	–	700000	AA	AA	VERBENA	37/3.493	354.7	24.5
–	–	–	–	–	–	–	–	700000	A, B	A, B	FLAG	61/2.720	354.7	24.5
–	–	–	–	300	–	–	–	–	–	–	UPAS※	37/3.53	362.1	24.7
–	–	–	–	–	–	–	–	715500	–	AA	VIORET	37/3.533	362.5	24.7
–	–	–	–	–	–	–	–	715500	–	A	NASTURTIUM	61/2.751	362.5	24.8
–	–	–	350	–	–	–	–	–	–	–	DRONE	37/3.58	372.4	25.1
–	–	–	–	–	–	–	–	750000	AA	AA	PETUNIA	37/3.617	380.0	25.3
–	–	–	–	–	–	–	–	750000	A, B	A, B	CATTAIL	61/2.817	380.0	25.4
–	–	400	–	–	–	400	2	–	–	–	–	61/2.85	389.1	25.7
400	–	–	–	–	–	–	–	–	–	–		37/3.70	397.8	25.9
–	400	–	–	–	–	–	–	–	–	–	–	61/2.90	402.9	26.1
–	400	–	–	–	–	–	–	–	–	–	–	127/2.00	399.0	26.0
–	–	–	–	–	400	–	–	–	–	–		61/2.89	400.1	26.1
–	–	–	–	–	–	–	–	795000	–	AA	ARBUTUS	37/3.724	402.8	26.1
–	–	–	–	–	–	–	–	795000	–	A	LILAC	61/2.901	402.8	26.1
–	–	–	–	–	–	–	–	800000	AA	–	–	37/3.734	405.4	26.1
–	–	–	–	–	–	–	–	800000	A, B	B	HELIOTROPE	61/2.908	405.4	26.2
–	–	–	400	–	–	–	–	–	–	–	CENTIPEDE	37/3.78	415.2	26.5
–	–	–	–	–	–	–	–	900000	AA	AA	COCKSCOMB	37/3.962	456.0	27.7
–	–	–	–	–	–	–	–	900000	A, B	A, B	SNAPDRAGON	61/3.086	456.0	27.8
–	–	–	–	–	–	–	–	954000	–	AA	MAGNOLIA	37/4.079	483.4	28.6
–	–	–	–	–	–	–	–	954000	–	A	GOLDENROD	61/3.178	483.4	28.6
–	–	–	–	–	–	–	–	–	–	–	MAYBUG	37/4.09	486.1	28.6
–	500	–	–	–	–	500	2	–	–	–	–	61/3.20	490.6	28.8
–	500	–	–	–	–	–	–	–	–	–	–	127/2.30	527.7	29.9
–	–	–	–	–	500	–	–	–	–	–		61/3.23	499.8	29.1
–	–	–	–	–	–	–	–	1000000	AA	AA	HAWKWEED	37/4.176	506.7	29.2
–	–	–	–	–	–	–	–	1000000	A, B	A, B	CAMELLIA	61/3.251	506.7	29.3
510	–	–	–	–	–	–	–	–	–	–		37/4.20	512.5	29.4
–	–	–	–	–	–	–	–	1033500	–	AA	BLUEBELL	37/4.244	523.7	29.7
–	–	–	–	–	–	–	–	1033500	–	A	LARKSPUR	61/3.307	523.7	29.8
–	–	–	–	–	–	–	–	–	–	–	SCOPION	37/4.27	529.8	29.9
–	–	–	–	–	–	–	–	1100000	AA	–	–	61/3.411	557.4	30.7
–	–	–	–	–	–	–	–	1100000	A, B	B	–	91/2.791	557.4	30.7
–	–	–	–	–	–	–	–	1113000	–	AA, A	MARIGOLD	61/3.422	564.0	30.8
–	600	–	–	–	–	–	–	–	–	–	–	91/2.90	601.1	31.9
–	–	–	–	–	–	–	–	1192500	–	AA, A	HAWTHORN	61/3.551	604.2	32.0
–	–	–	–	–	–	–	–	1200000	A	–	–	61/3.564	608.0	32.1
–	–	–	–	–	–	–	–	1200000	B	B	–	91/2.916	608.0	32.1
–	–	–	–	–	625	–	–	–	–	–	–	91/2.96	626.2	32.6
–	–	–	–	–	–	–	–	–	–	–	CICADA	37/4.65	628.3	32.6
–	–	–	–	–	–	–	–	1250000	A	–	–	61/3.635	633.4	32.7
–	–	–	–	–	–	–	–	1250000	B	B	–	91/2.977	633.4	32.7
–	–	–	–	–	–	630	–	–	–	–	–	127/2.52	633.4	32.8
–	–	–	–	–	–	–	–	1272000	–	AA, A	NARCISSUS	61/3.660	644.5	32.9
660	–	–	–	–	–	–	–	–	–	–	–	61/3.70	655.8	33.3
–	–	–	–	–	–	–	–	1300000	A	–	–	61/3.708	658.7	33.4
–	–	–	–	–	–	–	–	1300000	B	B	–	91/3.035	658.7	33.4
–	–	–	–	–	–	–	–	1315000	–	AA, A	COLUMBINE	61/3.780	666.3	34.0
–	–	–	–	–	–	–	–	1400000	A	–	–	61/3.848	709.4	34.6
–	–	–	–	–	–	–	–	1400000	B	B	–	91/3.150	709.4	34.7
–	–	–	–	–	–	–	–	1431000	–	AA, A	CARNATION	61/3.891	725.1	35.0
–	725	–	–	–	–	–	–	–	–	–	–	91/3.200	731.8	35.2

同心より線線号表（5/5）

ゲージサイズ											構造		
日本			欧州・国際規格				米国			アルミ裸線コードネーム	素線／素線径	計算断面積	より線外径
架空線	ケーブル導体		英国架空裸線	独国裸線	ケーブル導体		サイズ	ケーブル導体					
	サイズ	タイプ			サイズ	クラス		銅	アルミ				
mm²	mm²			mm²	mm²		Cmil				mm	mm²	mm
–	–	–	–	–	–	–	1500000	A	–	–	61/3.983	760.1	35.9
–	–	–	–	–	–	–	1500000	B	–	–	91/3.261	760.1	35.9
–	–	–	–	–	–	–	1510500	–	AA, A	GLADIOLUS	61/3.998	765.1	36.0
–	800	A	–	–	–	–	–	–	–	–	127/2.80	782.0	36.4
–	–	–	–	800	–	–	–	–	–		91/3.35	802.1	36.9
–	–	–	–	–	–	–	1590000	–	AA	COREOPSIS	61/4.10	805.6	36.9
–	–	–	–	–	–	–	1600000	A	–	–	91/3.368	810.7	37.1
–	–	–	–	–	800	2	1600000	B	B	–	127/2.85	810.7	37.1
–	850	–	–	–	–	–	–	–	–	–	127/2.90	838.8	37.7
850	–	–	–	–	–	–	–	–	–	–	61/4.20	844.9	37.8
–	–	–	–	–	–	–	1700000	A	–	–	91/3.472	861.4	38.2
–	–	–	–	–	–	–	1700000	B	B	–	127/2.939	861.4	38.2
–	–	–	–	–	–	–	1750000	–	AA	JESSAMINE	61/4.303	886.7	38.7
–	–	–	–	–	–	–	1750000	A	–	–	91/3.523	886.7	38.8
–	–	–	–	–	–	–	1750000	B	B	–	127/2.982	886.7	38.8
–	–	–	–	–	–	–	1800000	A	–	–	91/3.571	912.1	39.3
–	–	–	–	–	–	–	1800000	B	B	–	127/3.025	912.1	39.3
–	–	–	–	–	–	–	1900000	A	–	–	91/3.670	962.7	40.4
–	–	–	–	–	–	–	–	B	B	–	127/3.106	962.7	40.4
980	–	–	–	–	–	–	–	–	–	–	91/3.70	978.3	40.7
–	–	–	–	1000	–	–	–	–	–	–	91/3.74	999.7	41.1
–	–	–	–	–	–	–	2000000	A	A	COWSLIP	91/3.764	1013	41.4
–	–	–	–	–	–	–	2000000	B	B	–	127/3.188	1013	41.4
–	1000	A	–	–	1000	2	–	–	–	–	127/3.20	1021	41.6
1030	–	–	–	–	–	–	–	–	–		91/3.80	1032	41.8
–	–	–	–	–	–	–	2250000	–	A	SAGEBRUSH	91/3.993	1140	43.9
1260	–	–	–	–	–	–	–	–	–		91/4.20	1260	46.2
–	–	–	–	–	–	–	2500000	A	A	LUPINE	91/4.209	1267	46.3
–	–	–	–	–	–	–	2500000	B	B	–	127/3.564	1267	46.3
–	–	–	–	–	–	–	2750000	–	A	BITTERROOT	91/4.415	1392	48.6
–	–	–	–	–	–	–	3000000	A	A	TRILLIUM	127/3.904	1520	50.8
–	–	–	–	–	–	–	3000000	A	A	–	169/3.383	1520	50.7
1600	–	–	–	–	–	–	–	–	–		127/4.00	1596	52.0
–	–	–	–	–	–	–	3500000	A	A	BLUEBONNET	127/4.216	1773	54.8
–	–	–	–	–	–	–	3500000	B	B	–	169/3.655	1773	54.8
2020	–	–	–	–	–	–	–	–	–		127/4.500	2019	58.5
–	–	–	–	–	–	–	4000000	A	–	–	169/3.907	2027	58.6
–	–	–	–	–	–	–	4000000	B	B	–	217/3.449	2027	58.6
–	–	–	–	–	–	–	4500000	A	–	–	169/4.145	2280	62.2
–	–	–	–	–	–	–	4500000	B	–	–	217/3.658	2280	62.2
2500	–	–	–	–	–	–	–	–	–		127/5.00	2494	65.0
–	–	–	–	–	–	–	5000000	A	–	–	169/4.369	2533	65.5
–	–	–	–	–	–	–	5000000	B	–	–	217/3.856	2533	65.6

2024年

〈沼津製作所全景〉

〈富士工場全景〉

YAZAKI

YAZAKI

矢崎エナジーシステム株式会社

本社：〒108-0075　東京都港区港南1-8-15 Wビル7F
電線事業部：〒410-8515 静岡県沼津市大岡2771　TEL・055（924）1336

東北電線営業部	☎022(284)9112	北陸電線営業部	☎076(492)8606
関東電線第一営業部	☎03(5782)2701	中国電線営業部	☎082(568)7801
関東電線第二営業部	☎03(5782)2711	九州電線営業部	☎092(411)4832
中部電線営業部	☎052(769)1531	矢崎総業北海道販売（株）	☎011(852)2912
関西電線営業部	☎06(6458)5231	矢崎総業四国販売（株）	☎087(833)3334

※電話は全てダイヤルインです。※ 商品改良のため予告なしに変更する場合がありますので、予めご了承ください。

ホームページアドレス　https://www.yazaki-group.com/

取扱い店

DG-DGA 24.05 3000 MO