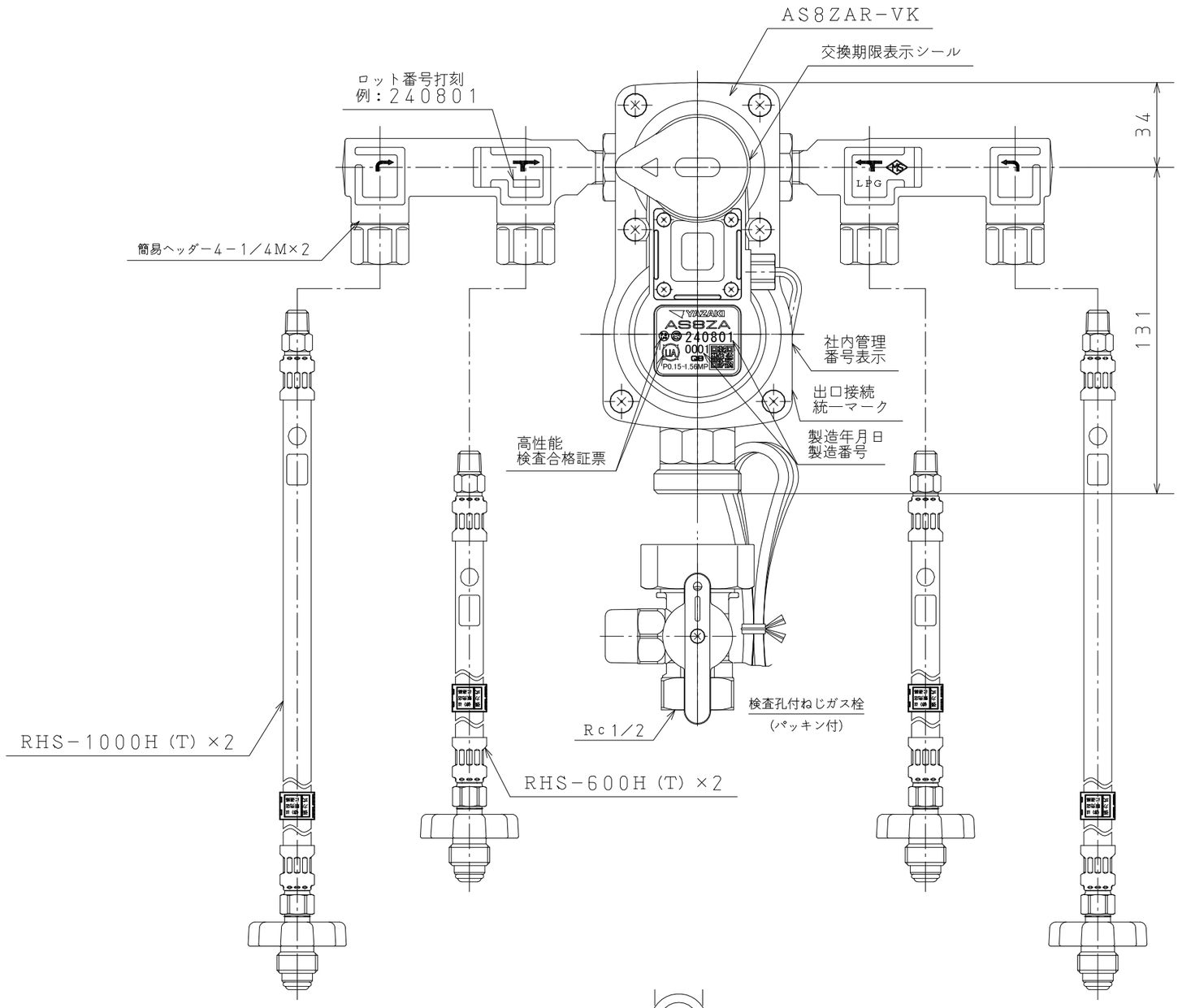

[自動切替調整器]

外観
1. 完全一体型自動切替調整器である。
（本製品は、20kgまたは50kg容器4本立の供給設備専用である。）
2. 本体材料はADCであり、表面色調はマンセル5Y7.5／1艶有焼付塗装が施されている。
3. ボディ側面にはヤ、R2.8kP、LPG、REGULATOR、
Sの浮き出し表示がある。（Sマークは高性能供給機器を表す）
4. 表示シール表面にはYAZAKI、AS8ZA、製造年月日製造番号、Q8、
P0.15～1.56MP、高性能検査合格証票が表記されている。
5. 本体上部の切替ハンドル突部の向かう方向が供給側を示し、他方が補給側を示している。
6. 切替ハンドルの中央部には補給開始を表す表示があり、表示の赤色は補給開始を示している。
7. リードスイッチアッシーの信号線は、0.2mm² ×2心、被覆部外径φ3.55、長さ2m

接続
1. 入口接続　：Rc1／4
2. 出口接続　：Rc1／2（検査孔付ねじガス栓含む）

性能
1. 入口圧力　：0.15～1.56MPa
2. 閉塞圧力　：3.50kPa以下
3. 出口圧力範囲　：2.55～3.30kPa
4. 安全弁作動圧力範囲：5.60～8.40kPa
5. 容量　：8kg／h以上
6. 気密圧力　：高圧部1.56MPa　中圧部0.225MPa　低圧部5.50kPa
7. 耐圧　：高圧部2.60MPa　中圧部　0.80MPa　低圧部0.30MPa
8. 補給開始圧力　：0.07～0.15MPa

[簡易ヘッダー]

外観
1. 一体で自動切替調整器に接続されている。

性能
1. 接続部気密圧力　：1.80MPa
2. 接続部耐圧　：2.60MPa
3. 接続部ゆるみトルク：35N・m以上

取付取扱説明書
（自動切替調整器）

取付取扱説明書
（簡易ヘッダー）

保証書
（高性能供給機器）

取扱説明書
（高圧ホース）

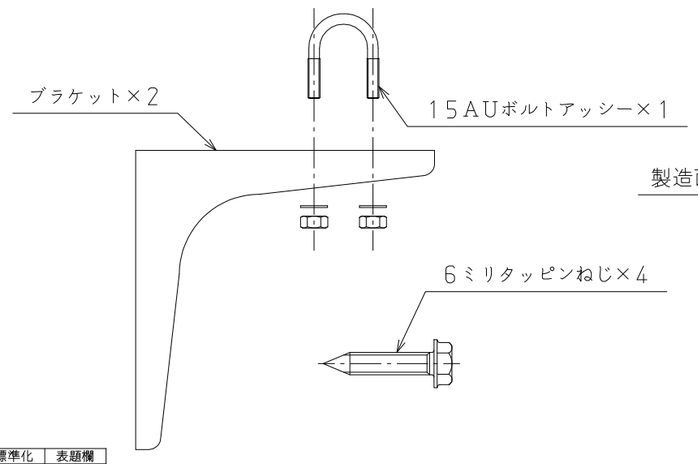

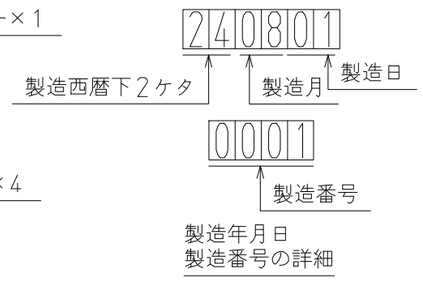

適用規格 TOLERANCE						
指定 DESIGNATION	100以下 UNDER100	250以下 UNDER250	250ｵｰﾊﾞｰ OVER250	角度 ANGLE	偏心量 ECCENTRICIYY	発行 PUBLISH
	±0.8	±1.4	±2	±30′	0.15	

符号 SYMBOL	訂正日付 REVISED DATE	記事 DESCRIPTION	点検 SIGN	尺度 SCALE
				Free

作成年月日 COMPLETION DATE ’24.10.23	製品名称 PRODUCTION NAME	発信機能付高性能小型自動切替調整器 AS8ZAR−VKKB4H(T)
認可 APPROVAL	製品番号 PRODUCTION NUMBER	67800−298
点検 INSPECTOR / 点検 INSPECTOR / 作成 DESIGNER	三角法 THIRD ANGLE PROJECTION	図番 DRAWING NUMBER

図面チェックシート	印	基本	製図	寸法	公差	注記	標準化	表題欄
作成								
点検								
認可								

YAZAKI

(様式2) YTS-C40-120-D