本製品は、「マイコンＥ４型」基準に基づくマイコンメータであり、以下の通りである。

1. 外観

1.1 メータの外観色は、液晶表示部を除く全表面をﾗｲﾄｸﾞﾚｰ（マンセル5Y 7.5/1）とする。

2. 仕様

2.1 計量部

(1) 使用最大流量は、4000L/hである。
(2) 計量は、超音波の伝搬速度から演算し行われる。
(3) 積算表示は最小桁を1Lとし、最高位 9999 m³ 迄表す。
(4) メータの使用圧力は、3.5kPa 以下である。
(5) 主要性能は下記の通りである。（測定気体：空気）
- 器差　計量法使用公差及び検定公差を満足する。
- 圧力損失　4000L/h時　242Pa 以下
- 気密　10kPa で漏れがないこと。
- 感度　3L/hでカウントアップが行われること。

2.2 ﾏｲｺﾝ制御部

(1) 無段階自動設定機能
(2) 合計流量遮断機能
(3) 増加流量遮断機能
(4) 使用時間遮断機能
(5) 圧力監視機能
(6) 感震器作動遮断機能
(7) ｶﾞｽ漏れ警報器連動遮断機能
(8) 復帰安全確認中漏洩遮断機能
(9) ﾃｽﾄ遮断機能
(10) 電池電圧低下遮断機能
(11) 流量式微少漏洩警告機能
(12) 遮断異常警告機能
(13) 個別積算機能
(14) プリペイ残量管理機能
(15) 自己診断機能

2.3 遮断復帰部

(1) 弁閉止時の内部漏洩は、4.2kPa 加圧、0.55L/h以下である。
(2) 復帰は電気式復帰方式である。
(3) 遮断時にはＬＥＤが点滅する。

2.4 通信部

(1) 自動検針機能
(2) ｾｷｭﾘﾃｨ情報機能
(3) 残量管理機能
(4) ｾﾝﾀｰ遮断機能
(5) ｾﾝﾀｰ開機能
(6) 緊急遮断機能
(7) その他（遮断詳細、微少漏洩ﾀｲﾏ等）

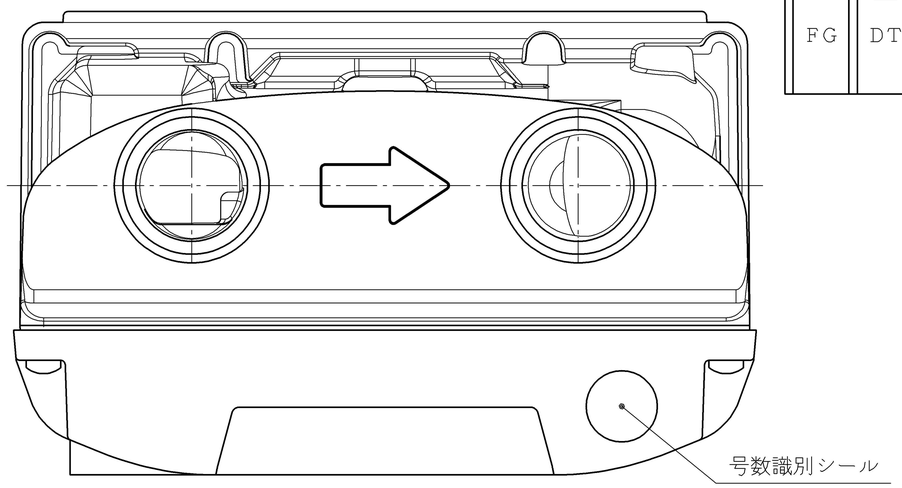

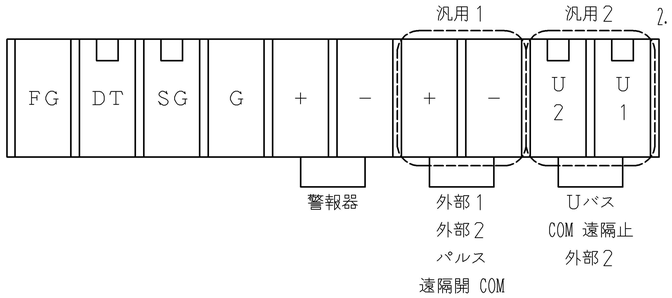

端子配列図

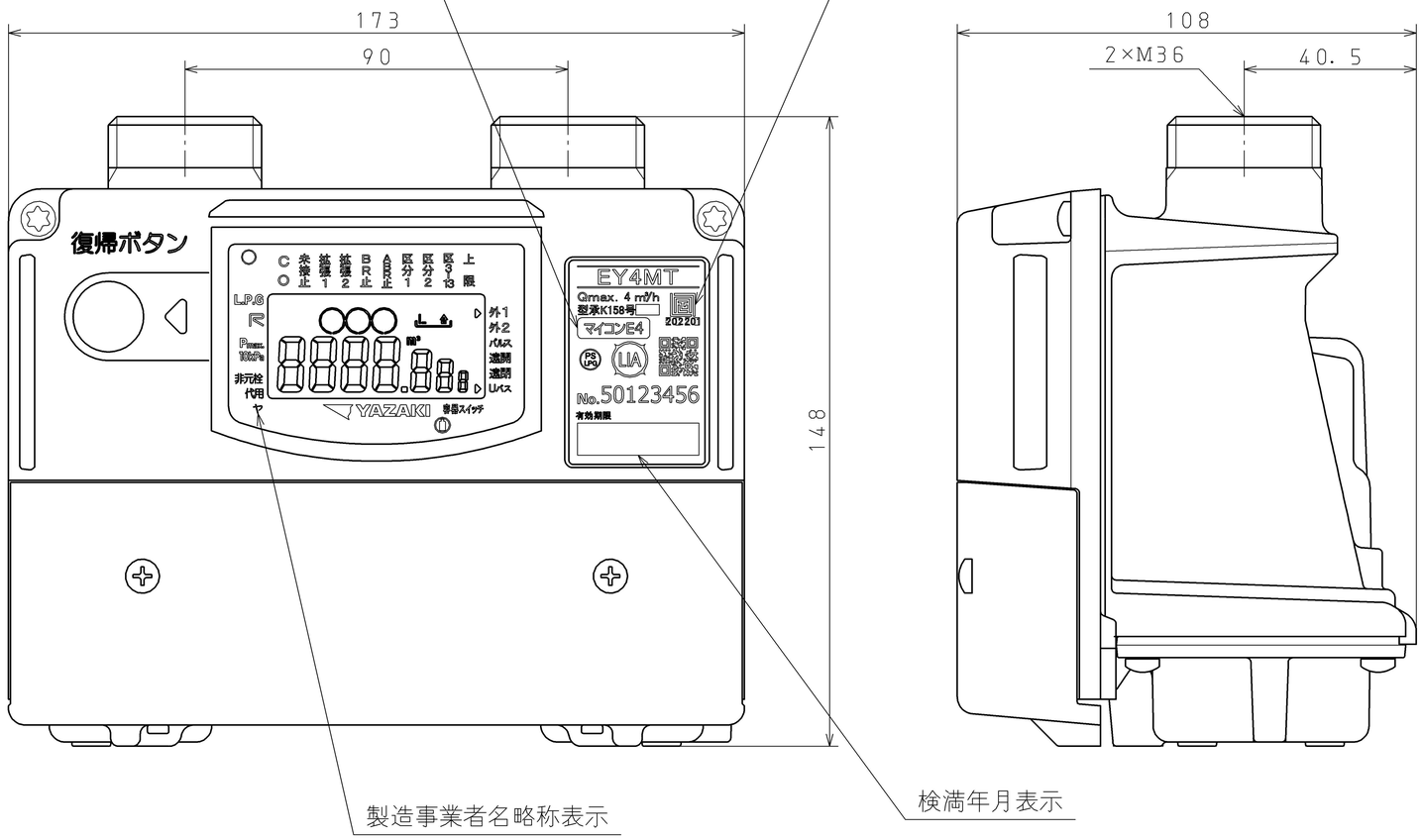

適用規格 TOLERANCE					
指定 DESIGNATION	100以下 UNDER100	250以下 UNDER250	250ｵｰﾊﾞｰ OVER250	角度 ANGLE	偏心量 ECCENTRICIYY
	±0.8	±1.4	±2	±30′	0.15

発行 PUBLISH

符号 SYMBOL	訂正日付 REVISED DATE	記事 DESCRIPTION	点検 SIGN

尺度 SCALE: Free

作成年月日 COMPLETION DATE: 2021.7.29	製品名称 PRODUCTION NAME: Ｅ４型保安ガスメータ ＥＹ４ＭＴ－ＺＬ
認可 APPROVAL	製品番号 PRODUCTION NUMBER: 67221－020（代表）
点検 INSPECTOR / 点検 INSPECTOR / 作成 DESIGNER	三角法 THIRD ANGLE PROJECTION / 図番 DRAWING NUMBER: 1

図面チェックシート	印	基本	製図	寸法	公差	注記	標準化	表題欄
作成								
点検								
認可								

YAZAKI

5762082 (A3)